PRAIA

Wide range.

H195

6mm

8mm

REV

Finiture / Finishes / Acabados / Finitions / Afwerkingen / Ausführungen

Telaio / Frame / Bastidor / Profilé / Frame / Rahmen

Vetro / Glass / Vidrio / Verre / Glas / Glas

Modelli / Models / Modelos / Modèles / Modellen / Modelle

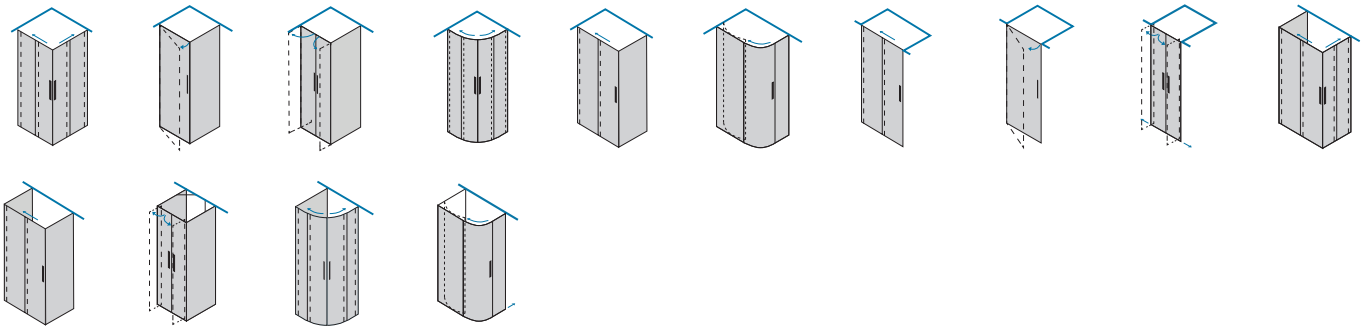

www.inda.net

inda® bathroom interiors

PRAIA

H195 | 8mm | 6mm | REV

Porta battente pivottante / Pivot door
Porte pivotante / Puerta batiente pivotante
Draaideur / Drehtür

8mm

H max 210cm
L min 55cm/max 97cm

Chiusura magnetica. Guarnizione inferiore. Maniglia inclusa.
Magnetic closure. Bottom strip. Handle included.
Fermeture magnétique. Joint intérieur. Poignée incluse.
Cierre magnético. Junta inferior. Abertura exterior.
Magnetische sluiting. Onderstrip. Inklusief greep.
Magnetverschluss. Untere Dichtung. Griff inklusiv.

Cod.	L	B	C	KG	
B1840	**67 - 71 cm**	51	50	29	1
B1841	**72 - 76 cm**	51	50	32	1
B1842	**77 - 81 cm**	56	55	34	1
B1844	**87 - 91 cm**	61	60	39	1
B1846	**97 - 101 cm**	66	65	44	1

Cod.	L1	A	B	C	KG	
B1050	**67 - 72 cm**					1
B1051	**72 - 76 cm**					1
B1052	**77 - 81 cm**					1
B1054	**87 - 91 cm**					1
B1056	**97 - 101 cm**					1

Le dimensioni sono in mm / Sizes in mm /
Les dimensions sont indiquées en mm /
Las medidas son en mm /
De afmetingen zijn vermeld in mm / Maßangaben in mm

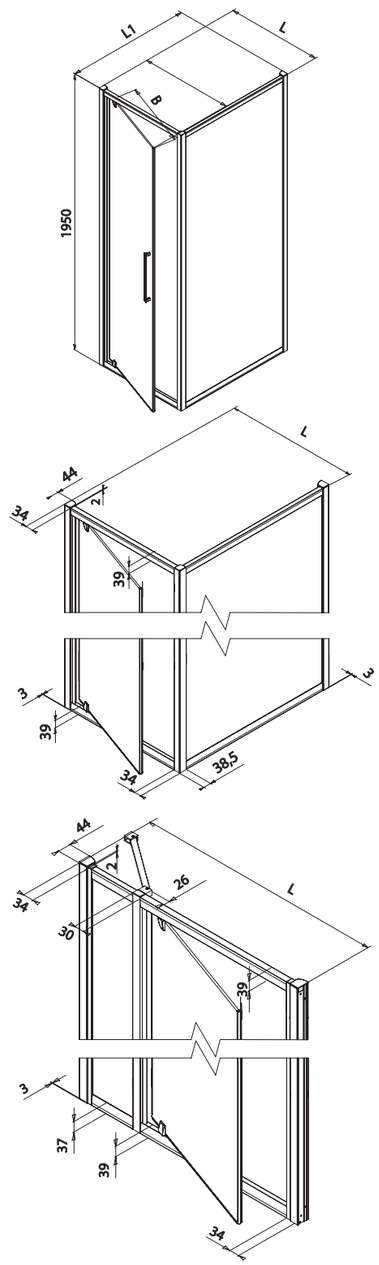

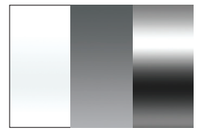

WZ **AA** **AN**

01

73

Larghezza - estensibilità Breadth - extensibility Largeur - extensibilité Composición - extensibilidad Breedte - aanpassingsvermogen Breite - Anpassungsfähigkeit	cod.	cod.
L 67 - 71 cm	**B1840 0 WZ 01** **B1840 0 AA 01** **B1840 0 AN 01**	**B1840 0 WZ 73** **B1840 0 AA 73** **B1840 0 AN 73**
L 72 - 76 cm	**B1841 0 WZ 01** **B1841 0 AA 01** **B1841 0 AN 01**	**B1841 0 WZ 73** **B1841 0 AA 73** **B1841 0 AN 73**
L 77 - 81 cm	**B1842 0 WZ 01** **B1842 0 AA 01** **B1842 0 AN 01**	**B1842 0 WZ 73** **B1842 0 AA 73** **B1842 0 AN 73**
L 87 - 91 cm	**B1844 0 WZ 01** **B1844 0 AA 01** **B1844 0 AN 01**	**B1844 0 WZ 73** **B1844 0 AA 73** **B1844 0 AN 73**
L 97 - 101 cm	**B1846 0 WZ 01** **B1846 0 AA 01** **B1846 0 AN 01**	**B1846 0 WZ 73** **B1846 0 AA 73** **B1846 0 AN 73**

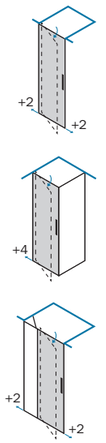

Parete fissa per abbinamenti ad angolo / Fixed panel for corner combinations
Paroi fixe pour couplages en angle / Panel fijo para combinaciónes en ángulo
Vaste wand voor hoekopstelling / Seitenwand für die Kombination auf einer Ecke

6mm

H max 210cm
L min 20cm/max 130cm

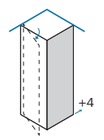

Larghezza - estensibilità Breadth - extensibility Largeur - extensibilité Composición - extensibilidad Breedte - aanpassingsvermogen Breite - Anpassungsfähigkeit	cod.	cod.
L1 67 - 71 cm	**B1050 0 WZ 01** **B1050 0 AA 01** **B1050 0 AN 01**	**B1050 0 WZ 73** **B1050 0 AA 73** **B1050 0 AN 73**
L1 72 - 76 cm	**B1051 0 WZ 01** **B1051 0 AA 01** **B1051 0 AN 01**	**B1051 0 WZ 73** **B1051 0 AA 73** **B1051 0 AN 73**
L1 77 - 81 cm	**B1052 0 WZ 01** **B1052 0 AA 01** **B1052 0 AN 01**	**B1052 0 WZ 73** **B1052 0 AA 73** **B1052 0 AN 73**
L1 87 - 91 cm	**B1054 0 WZ 01** **B1054 0 AA 01** **B1054 0 AN 01**	**B1054 0 WZ 73** **B1054 0 AA 73** **B1054 0 AN 73**
L1 97 - 101 cm	**B1056 0 WZ 01** **B1056 0 AA 01** **B1056 0 AN 01**	**B1056 0 WZ 73** **B1056 0 AA 73** **B1056 0 AN 73**

PRAIA

Le dimensioni sono in mm / Sizes in mm /
Les dimensions sont indiquées en mm /
Las medidas son en mm /
De afmetingen zijn vermeld in mm / Maßangaben in mm

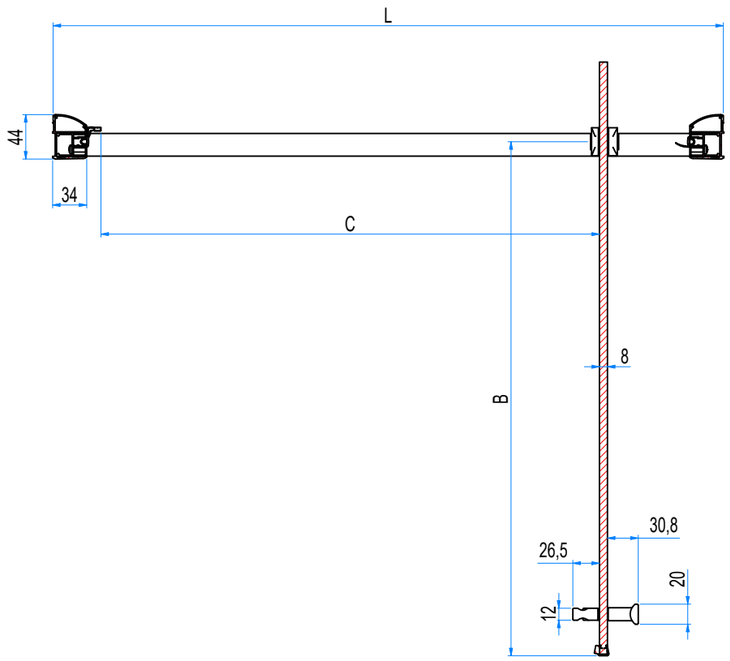
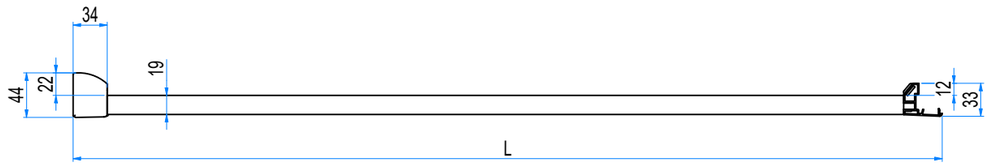
Le dimensioni sono in mm / Sizes in mm /
Les dimensions sont indiquées en mm /
Las medidas son en mm /
De afmetingen zijn vermeld in mm / Maßangaben in mm