GB SHOWER ENCLOSURE
I PARETE DOCCIA
F PAROI DE DOUCHE
D DUSCHWAND
NL DOUCHEWAND
E MAMPARA DE DUCHA

Inda, Via dell'Industria, 41
24040 Pagazzano (BG), Italia

EN14428

GB 36-MONTH WARRANTY: general conditions
ATTENTION: please keep a fiscal purchase document(receipt,bill,invoice etc.) together with this manual

I GARANZIA DI 36 MESI: condizioni generali
ATTENZIONE: conservare con questo fascicolo un documento fiscale d'acquisto(scontrino fiscale,bolla d'accompagnamento, fattura ecc.)

F GARANTIE DE 36 MOIS: conditions générales
ATTENTION: conserver avec ce fascicule un document officiel d'achat (remise fiscale,bordereau de livraison,facture etc.)

D GARANTIE VON 36 MONATEN: Allgem.Konditionen.
ACHTUNG: Mit diesem Heft bitte auch eine Quittung aufbewahren (Kassenzettel,Lieferschein,Rechnung etc.)

NL GARANTIE VAN 36 MAANDEN: algemene voorwaarden
OPGELET: bewaar bij dit boekje een fiscaal dokument van aankoop (kassabon,faktuur etc.)

E GARANTÍA DE 36 MESES: condiciones generales
ADVERTENCIA: Junto con este folleto,consérvese el justificante de compra (recibo,albaràn,factura,etc.).

GB WARRANTY COD.
I GARANZIA COD.
F GARANTIE COD.
D GARANTIE COD.
NL GARANTIE COD.
E GARANTIA COD.

GB Please follow the mounting instructions at the inside.
I Leggere attentamente le istruzioni all'interno.
F Lisez attentivement les instructions de montages à l'intérieur.
D Anleitungs-instruktionen sorgfälting lesen.
NL Goed de vermelde instructies lezen.
E Leer atentamente las instrucciones en el interior.

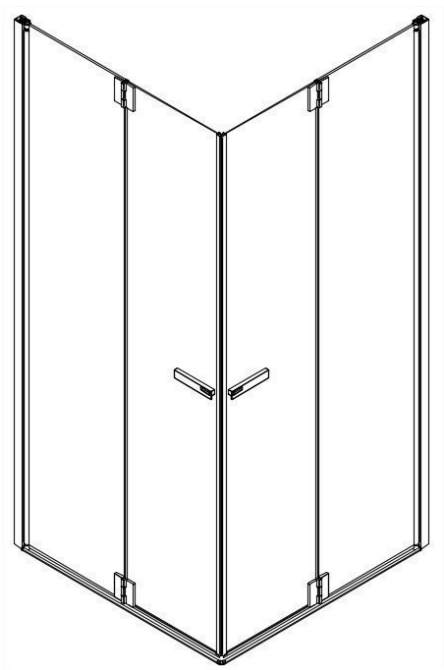

B1400-10 (S) + B1400-10 (D)

AVVERTENZE E SUGGERIMENTI PER UNA CORRETTA INSTALLAZIONE, USO E MANUTENZIONE DEL BOX DOCCIA

AVVERTENZE PRIMA DELL'INSTALLAZIONE:
1) Prima di procedere a qualsiasi operazione di installazione. verificare la corrispondenza del box ordinato con quello consegnato e verificare l'integrita di tutti i suoi componenti.
2) In particolar modo per i prodotti che hanno lastre prive di profili/telaio e assolutamente neccessario mantenere le protezioni esistenti fino alla fine dell'installazione per evitare di appoggiare/sbattere le lastre deteriminando possibili rotture/scoppi anche successivi all'installazione.
3) Prima di eseguire qualsiasi operazione di foratura é necessario accertarsi che la dimensione del box corrisponda a quella del piatto.
4) E' necessario accertarsi che il muro non abbia un eccessivo fuori squadra. in quanto potrebbe rendere scarsa l'estensibilità del box compromettendone in certi casi la funzionalità stessa.
5) I box senza telaio devono essere installati sul bordo intento del piatto, per permettere l'alloggiamento del frangiflutto.
6) Per l'installatore: seguire attentamente le istruzioni allegate.
7) Nel caso di reso autorizzato. il prodotto dovrà essere re-imballato mantenendo le stesse caratteristiche di integrità che aveva nel momento della consegna.

Per qualsiasi inconveniente contattare il rivenditore.

USO E MANUTENZIONE:
1) Per la pulizia periodica di tutte le superfici dei box doccia e in particolare per tutte le parti in alluminio e in plastica, si consiglia di usare acqua e normali detergenti liquidi delicati per la pulizia della casa con l'utilizzo di una spugna o un panno morbido, e di non usare assolutamente prodotti aggressivi, disincrostanti o abrasivi.
2) Per mantenere nel tempo una buona funzionalità del prodotto, é necessario periodicamente fare una manutenzione generale e in particolare regolare e lubrificare le parti in movimento.

WARNINGS AND SUGGESTIONS FOR A CORRECT SHOWER ENCLOSURE INSTALLATION, USE AND MAINTENANCE

PRECAUTIONS BEFORE INSTALLATION:
1) Before proceeding to any assembling operation. please verify if the delivered shower enclosure exactly corresponds to the ordered one, verifying also the complete components integrity.
2) In particular it is strongly recommended that for the frame-less products it is absolutely necessary to keep the existing installed protections till the end of the product assembling avoiding to lean or to knock the glass panels that could determinate possible subsequent breakage or shatters even after the final installation.
3) Before perfoming any drilling operation. please verify that the shower enclosures measures correspond to the shower tray dimensions.
4) It is absolutely necessary to verify the eventual wall's out of square exceeding measure. otherwise it could compromise the projected shower enclosure extensibility (not sufficient) and in some case the relative functionality.
5) Frameless shower enclosures have to be installed on the shower tray internal edge, to allow the breakwater gasket housing.
6) For the fitter: please carefully follow the enclosed instructions.
7) In case of authorised product return all must be exactly re-packaged maintaining the same delivery integrity characteristics.

For any inconvenient please contact the local dealer.

USE AND MAINTENANCE:
1) For the periodic shower enclosure cleaning surfaces and in particular the aluminium profiles and plastic components, absolutely do not use aggressive, abrasive or scale-remover products, but only use water and normal house cleaning liquid detergents with a sponge or a soft cloth.
2) To maintain a good shower enclosures functionality. it is necessary to periodically perform a general maintenance particularly regulating and lubricating the moving parts.

AVERTISSEMENTS ET SUGGESTIONS POUR UNE INSTALLATION, UNE UTILISATION ET UN ENTRETIEN CORRECTS DE LA PAROI DE DOUCHE

AVERTISSEMENTS AVANT INSTALLATION:
1) Avant de procéder a l'installation, vérifier la correspondance entre la paroi commandée et celle livrée et controler l'intégrité de tous ses composants.
2) En particulier pour les produits réalisés a partir de panneaux de verre sans profile ni cadre. il est absolument nécessaire de conserver les protections existantes jusqu'a la fin de l'installation pour éviter d'appuyer ou de frapper le verre provoquant de la sorte d'éventuels chocs ou bris de verre pouvant également intervenir une fois l'installation terminée.
3) Avant d'effectuer toute opération de perçage, il est nécessaire de vérifier que la dimension de la paroi corresponde à celle du receveur.
4) Il est nécessaire de vérifier que le mur ne présente pas un faux-aplomb exagéré, dans la mesure où cela pourrait rendre insuffisant la fourchette d'extensibilite' de la paroi, compromettant dans certains cas son utilisation même.
5) Les parois sans cadre doivent étre installées sur le bord intérieur du receveur, pour permettre le positionnement du joint brise-flux.
6) Pour l'installation suivre scrupuleusement les instructions de montage jointes.
7) En cas de retour autorisé, le produit devra étre remballé en respectant les mêmes caractéristiques d'intégrité qu'il possédait au moment de la livraison.

En cas de problème, contacter votre revendeur.

UTILISATION ET ENTRETIEN:
1) Pour le nettoyage périodique de toutes les surfaces de la paroi de douche et en particulier toutes les parties en aluminium et plastique, il est conseillé d'utiliser de l'eau et des detergents liquides délicats pour le nettoyage de la maison, en utilisant une éponge ou un linge souple et de ne pas utiliser de produits agressifs, désincrustants ou abrasifs.
2) Pour maintenir dans le temps une bonne fonctionnalité du produit, il est indispensable de procéder périodiquement à un entretien général et en particulier régler et lubrifier les parties en mouvement.

RATSCHLAGE FUR EINE KORREKTE MONTAGE UND PFLEGE DER DUSCHKABINEN

HINWEISE VOR DER MONTAGE:
1) Überzeugen Sie sich vore der Montage:
Überprüfen den von Ihnen bestellten Artikel mit den gelieferten.
Überprüfen die Integrität der einzelne Komponenten
2) Bei rahmenlosen Produkten ist unbeding die Kunstoffschutz bis am Ende der Montage auf den Scheiben zu lassen. Diese Maßnahme vermeidet mögliche Glasbrüche.
3) Bevor Sie die Löcher in die Mauer bohren, überprüfen Sie ob die Duschabtrennung und die Duschwanne übereinstimmen.
4) Die Mauer sollte nicht mehr als 1,5 cm außer Lot sein.
5) Rahmenlose Duschkabinen müssen mit Anschlag der Innenkante von der Duschwanne montiert werden um somit den Schwellleiste zu montieren.
6) Bei Installation der Duschabtrennung folgen die Montageanleitungen.
7) Bei berchtigte Rücksendungen. muß die Duschabtrennung in der selbe Verpackunsart wie von dem Hesteller geschickt war, verpackt sein.

Bei eventuelle Schwierigkeiten, mit dem Fachhandel in Verbindung setzen.

GEBRAUCH UND PFLEGE:
1) Für die periodisehe Reinigung aller Duschabtrennung Öberfläche, besonders für die Kunstoff und Aluminium Teilen, ratet man nur Wasser und Ieichte Washmitteln mit Schwamm benutzen. Kein agressive, abschleifende oder entzundemde Waschmittel benutzen.
2) Um eine gute und lange Betrieb des Produktes zu gewähren ist notig eine periodische allgemeine Pflege und auch die Scmierung der Schiebenelemente.

ADVERTENCIAS Y SUGERENCIAS PARA UN CORRECTO MONTAJE, USO Y MANTENIMIENTO DE LA MAMPARA DE DUCHA

SUGERENCIAS PREVIA INSTALACION:
1) Antes de proceder a la instalacion de la mampara, verificar que el producto entregado corresponda exatamente al pedido y tambien se tendra que verificar la integridad de los accesesorios.
2) En modo especifico para todos aquellos articulos que no lleven perfiles se tendran que mantenerlas protecciones para no permitir daños a las partes mas sensibles mampara antes de instalarla, en este modo se evitara una conservacion perfecta del producto antes de ser montada.
3) Antes de taladrar la pared es necesario controlar que las medidas del plato de ducha correspondan a la mampara pedida.
4) Seria necesario controlar que la pared donde se montara la mampara no tuviera una eccesivùa fuera de escuadra en ese caso podria resultar insuficiente la extensibilidad y comprometer las funciones de la mampara.
5) Las mamparas si perfiles tienen que ser montadas en el borde interior del plato ducha para permitir la instalacion del vierteaguas.
6) Para su instalacion seguir las siguientes intrucciones.
7) En caso de devoluciones autorizadas, el producto tendra que ser puesto en su embalaje y tendra que conservar integridad y caracteristicas originales.

Para cualquier informacion consultar el distribuidor.

USO E MANTENIMIENTO:
1) Para la limpieza periodica de nuestra mamparas y en particular las partes en aluminio y rodamientos e en material plastico, se aconseja de usar normales detergentes liquidos y delicados para la limpieza de la casa, utilizando un trapo o un paño, es aconsejable no usar en nigun caso productos agresivos.
2) Para mantener una buena funzionabilidad del producto es necesario periodicamente hacer un mantenimiento.

AVISOS E SUGESTÕE PARA A CORRECTA INSTALAÇÃO, USO E MANUTENÇÃO DE CABINES

PRECAUÇÕES ANTES DA INSTALAÇÃO:
1) Antes de proceder a qualquer operação de instalação, por favor verificar se a cabine entregue corresponde exactamente à pretendida, verificando também o estado completo de todos os componentes.
2) É fortemente recomendado que para os artigos sem moldura, é absolutamente necessário manter os invólucros de protecção existentes até ter terminado a instalação do produto, evitando choques nos painéis de vidro, que podem determinar consequentemente possiveis quebras ou riscos mesmo após a montagem final.
3) Antes de proceder a qualquer tipo de perfuração, por favor verificar que as medidas da cabine correspondem às dimensões da base de chuveiro.
4) É absolutamente necessário verificar se existem paredes fora de esquadria excedendo as medidas, uma vez que esta situação pode comprometer a extensibilidade da cabine (não sendo suficiente) e em alguns casos a sua funcionalidade.
5) Cabines sem moldura metálica devem ser instaladas na parte interior da base de chuveiro, permitindo uma correcta instalação do perfil vedante.
6) Para o ajustador: por favor siga cuidadosamente as instruções anexas.
7) Em caso de autorização de devolução, o material deverá estar devidamente embalado mantendo as mesmas carateristicas e integridade da entrega.

Para qualquer situação inconveniente, contactar o revendedor local.

USO E MANUTENÇAO:
1) Para a limpeza periódica das superficies da cabine, e em particular os perfis de alumínio e componentes plásticos, não utilizar absolutamente qualquer tipo de detergente abrasivo, agressivo ou anti-calcário, mas apenas água e detergente líquido normal de limpezas domésticas com uma esponja ou pano macio.
2) Para manter uma correcta funcionalidade da cabine, é necessário proceder a uma manutenção geral periódica, regulando e lubrificando as partes móveis.

ΠΡΟΕΙΔΟΠΟΙΗΣΕΙΣ ΚΑΙ ΠΡΟΤΑΣΕΙΣ ΓΙΑ ΜΙΑ ΣΩΣΤΗ ΤΟΠΟΘΕΤΗΣΗ (ΕΓΚΑΤΑΣΤΑΣΗ) ΓΙΑ ΤΙΣ ΝΤΟΥΣΙΕΡΕΣ-ΧΡΗΣΗ ΚΑΙ ΣΥΝΤΗΡΗΣΗ

ΠΡΟΦΥΑΑΞΕ'Σ ΠΡΙΝ ΤΗΝ ΕΓΚΑΤΑΣΤΑΣΗ:
1) Πριν προχωριισετε σε οποιαδηποτε συνλρμολογηση θα πρεπει πρωτα να ελεγξετε αν το προϊον που εχετε παραλαβει αντιστοιχει σε αυτο που αρχικα ειχατε παραγγειλει, καθως επισης και αν το παραλαβατε σε αριστη κατασταση.
2) Ειδικοτερα, σοβαρα συνισταται η προσοχη για τα πλαισια (fraμeless) και ειναι απαραιτητο να διατηρουν την αρχικη τους συσκευασια εως το τελος της συναρμολογησης, αποφευγοντας τα χτυπηματλ - γρατσουνισματα του κρυσταλαου, τα οποια μπορει να προκληθουν ακομα και μετα την τελικη τοποθετηση.
3) Πριν εκτελεσετε οποιαδηποτε λειτουργια, ελεγξατε οτι υπαρχει η σωστη αντιστοιχια (σωστη αντιστ. στα μετρα) μεταξυ του προιοντος και της ντουσιερας.
4) Τα πλαισια χωρις προφιλ πρεπει να τοποθετουνται στην ντουσιερα στην εσωτερικη ακρη ετσι ωστε να επιτρεπεται και η τοποθετηση του εξωτερικου προφιλ (προαιρετικα).
5) Για την προσαρμογη: παρακαλουμε οπως ακολουθηθουν πιστλ οι εσωκλειστες οδηγιες.
6) Σεπερπτωση που ενα προιον πρεπει να επιστραφει, σημιξιωσατε οτι θα πριεπει να διατηρει την αρχικιι του συσκευασια (να συσκευαστει οπως κατα την παραλαβη του)

Για οποιαδηποτε περαιτερω διευκρινηση, παρακααουμε οπως επικοινωνησετε με τον εμπορο της περιοχης σασι.

ΧΡΗΣΗ ΚΑΙ ΣΥΝΤΗΡΗΣΗ:
1) Για τον καθαρισμο και ειδικοτερα των επιφανειων αλουμινιου και πλαστικων μερων, δεν επιτρεπεται η χρηση "σκαηρων" καθαριστικων'η λειαντικων, αλλα ο καθαρισμος θα πρεπει να γινεται με ενα κοινο καθαριστικο (υγρο) με τη βοηθεια ενος σφουγγαριου'η ενος κομματιου μαλακου υφασματος.

ПРЕДУПРЕЖДЕНИЕ И ИНСТРУКЦИИ ПО ПРАВИЛЬНОЙ УСТВНОВКЕ, ЭКСПЛУАТАЦИИ И ТЕХНИЧЕСКОМУ ОБСЛУЖИВАНИЮ ДУШЕВОЙ КАБИНЫ

ПЕРЕД УСТАНОВКОЙ:
1) Перед установкой проверить соответствие заказу полученной душевой кабины и целостность всех компонентов.
2) В особых случаях, когда у товара есть стекла без профилей/каркаса абсолютно необходимо сохранять существуъощую заплату до конца установки, чтобы избежать возможных повреждений в процессе установки.
3) Перед тем как приступить к какой-либо операции по сверлению необходимо убедиться, что размер кабины соотвстствует размеру поддона.
4) Необходимо убсднться также, что угол наклона стены не намного отличается от 90°, так как это может влиять на расширяемость кабины и в некоторых случаях это может повлиять на ее функционирование.
5) Кабины без каркаса должны быть установлены на внутренний край поддона для размещения вопнореза.
6) Для мастера по установке: внимательно следовать приложенным инструкциям.
7) В случае авторизованного возврата, товар должен быть вновь упакован и иметь тот же вид и характеристъяки, что и на момент птосгавки.

При любых затруднениях обращаться к постащику'.

ЭКСПЛУАТАЦИЯ И ТЕХНИЧЕСКОЕ ОБСЛУЖИВАНИЕ:
1) Для периодической очистки всех поверхностей душевой кабины и особенно ее апюминиевьпх и нласгиковых деталей, советуем использовать воду с добавлением мягких хозяйственных моющих средств и используя губку или мягкую ткань. Не использовать агрессивные чистящие и абразивные средства, средства против образования накипи.
2) Для продолжительной и хорошей работы оборудования, необходимо периодически проводить общий технический осмотр н в особенности регулировать и смазывать подвижные части.

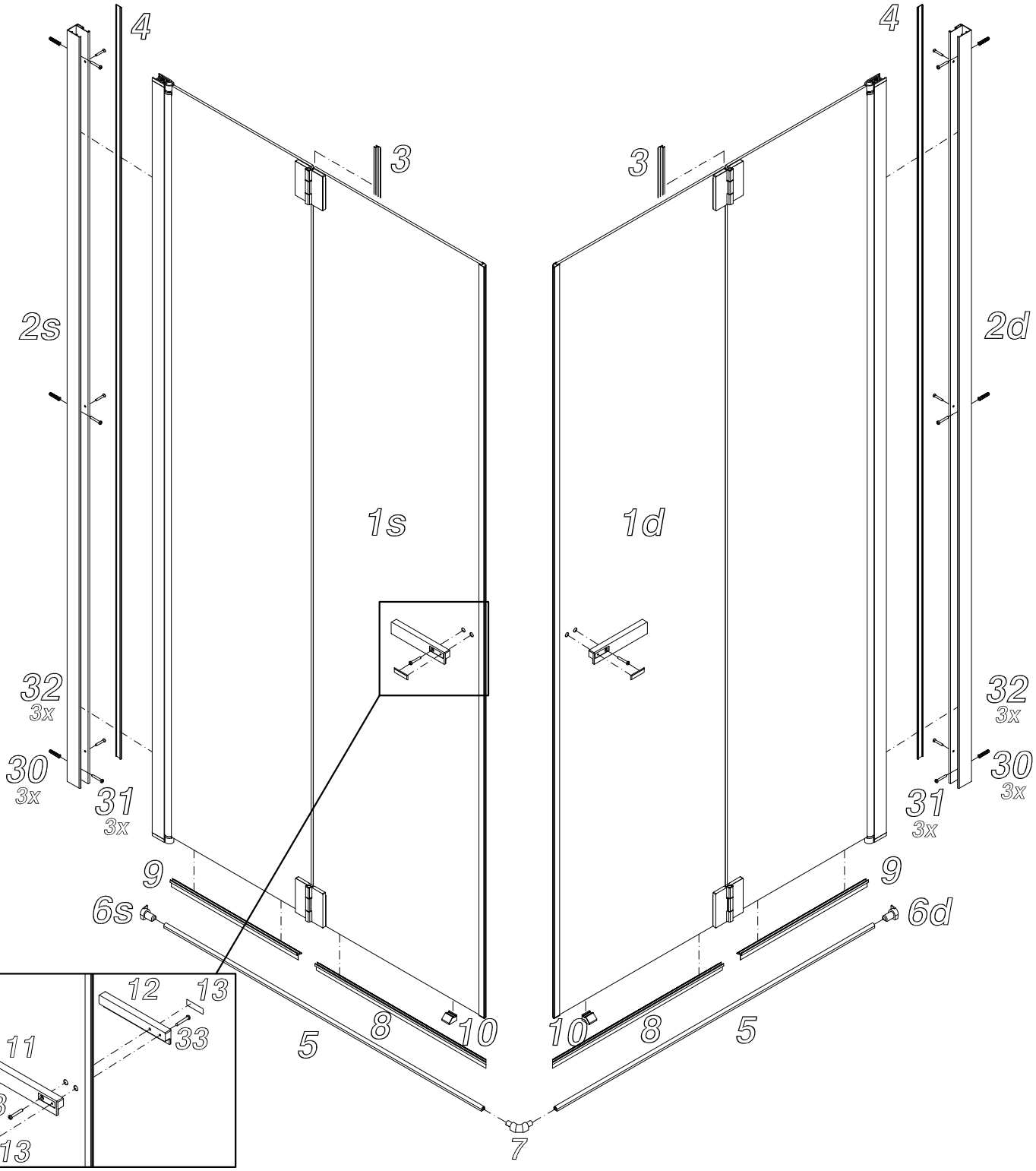
4
4
3
3
2s
2d
1s
1d
32
3x
32
3x
30
3x
30
3x
31
3x
31
3x
9
9
6s
6d
12
13
11
33
33
13
5
8
10
10
8
5
7

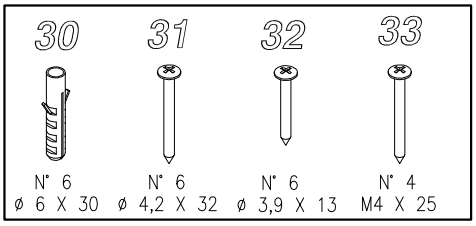
30
31
32
33
N° 6
ø 6 X 30
N° 6
ø 4,2 X 32
N° 6
ø 3,9 X 13
N° 4
M4 X 25

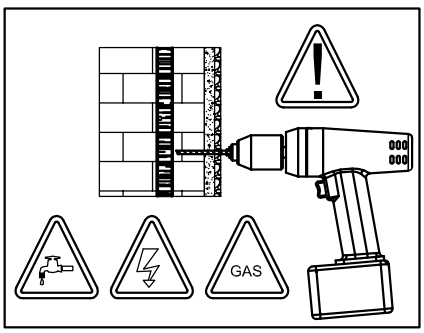
GAS

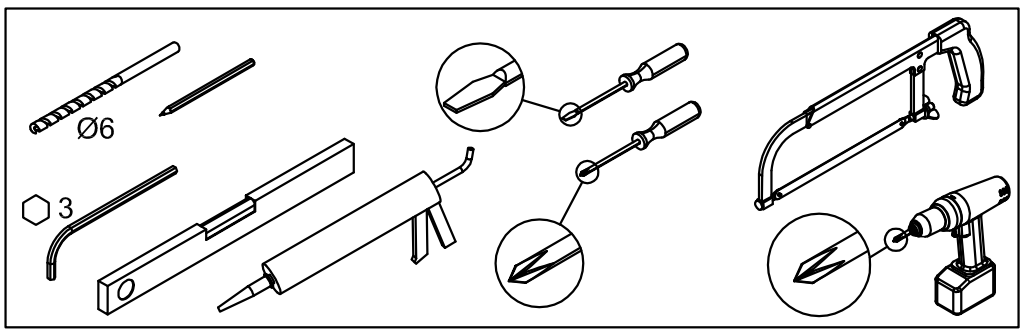
Ø6
3

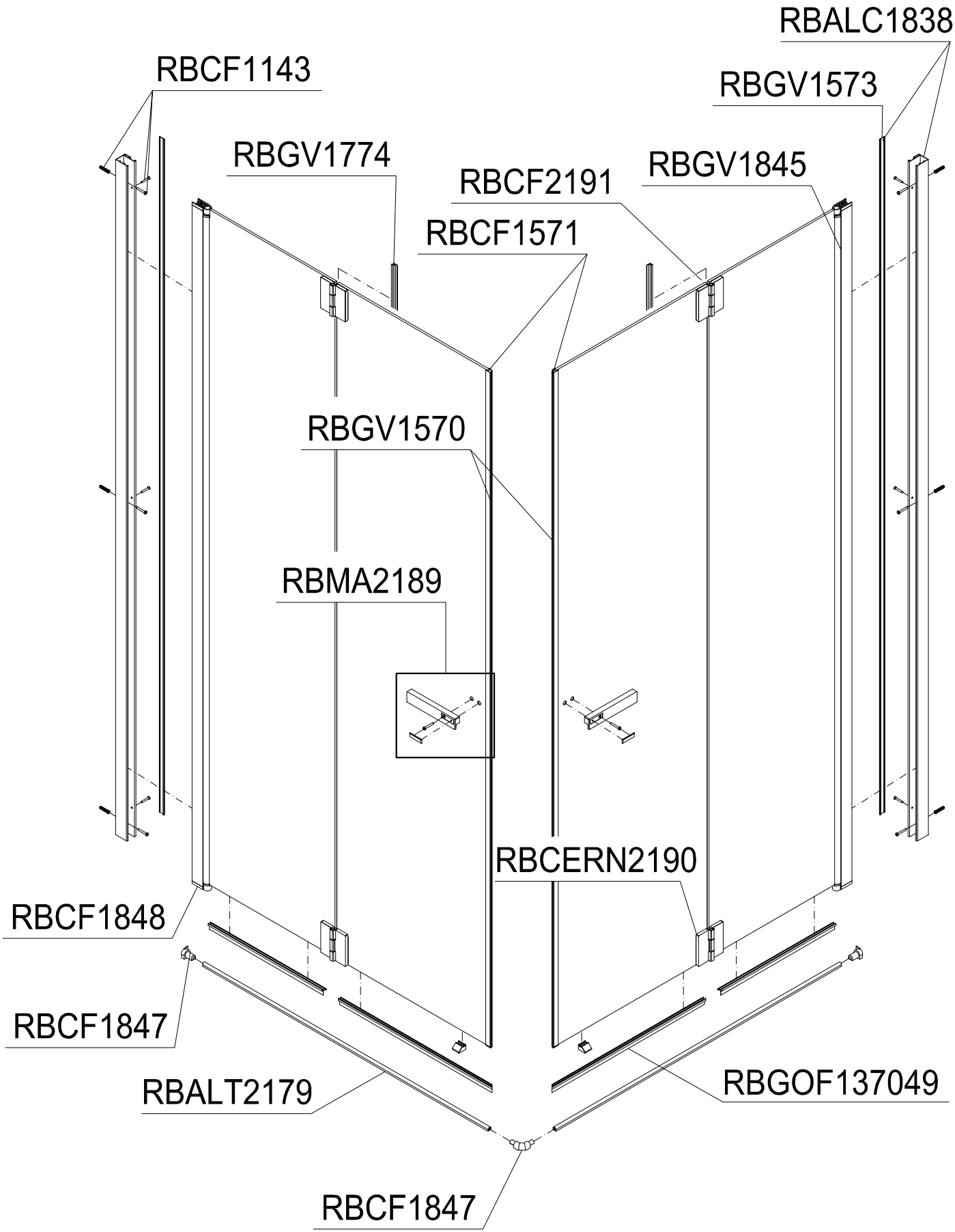
RBALC1838
RBCF1143
RBGV1573
RBGV1774
RBGV1845
RBCF2191
RBCF1571
RBGV1570
RBMA2189
RBCERN2190
RBCF1848
RBCF1847
RBALT2179
RBGOF137049
RBCF1847

RBALC1838

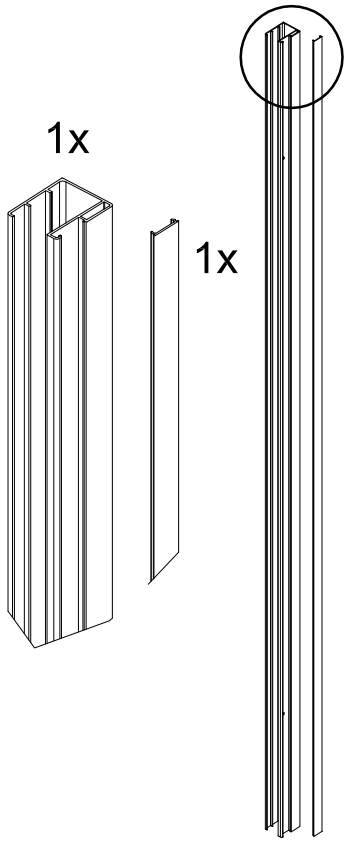

RBGV1573

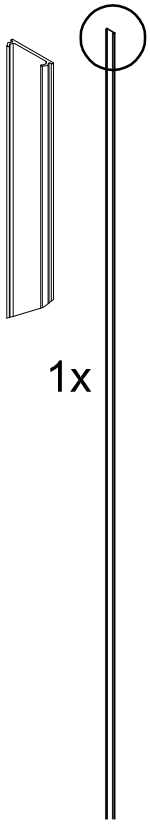

RBGV1845

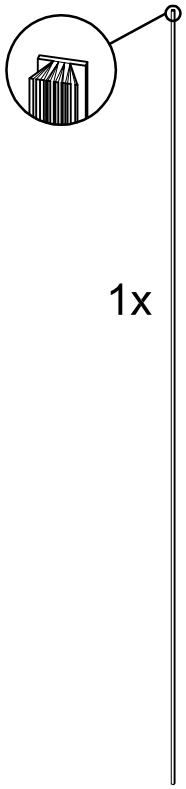

RBGOF137049

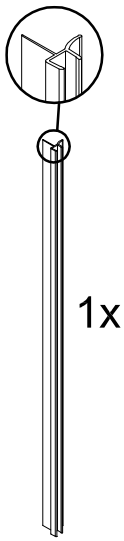

RBALT2179

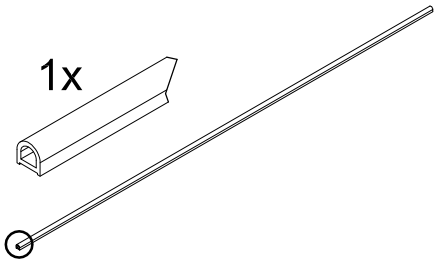

RBCF1143

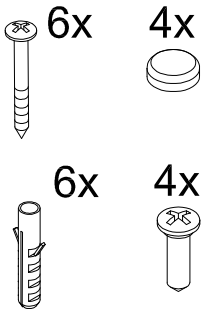

RBCF1848

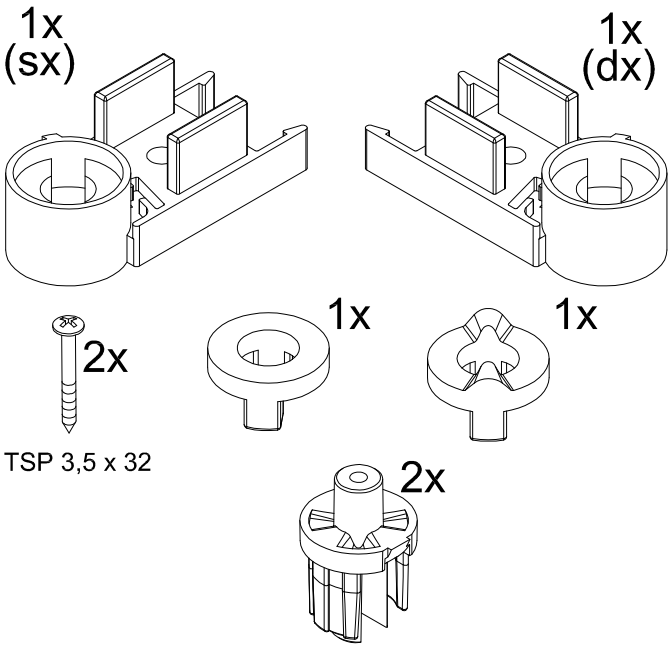

RBCF1847

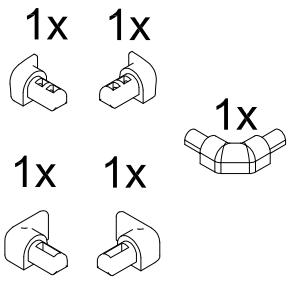

RBCF1571

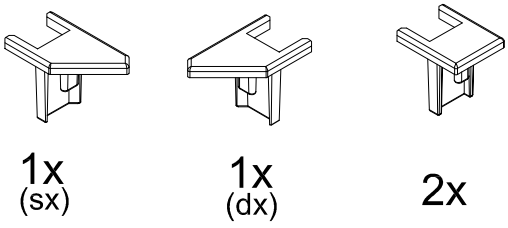

RBMA2189

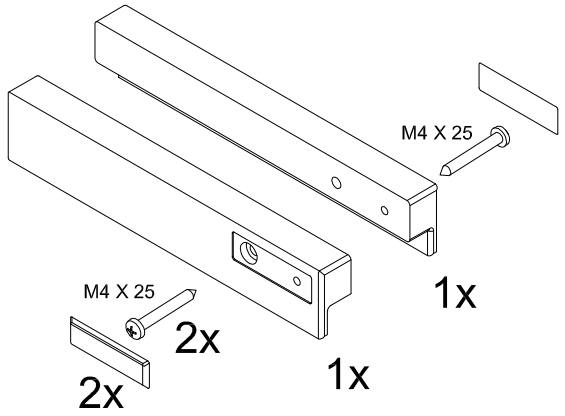

RBGV1774

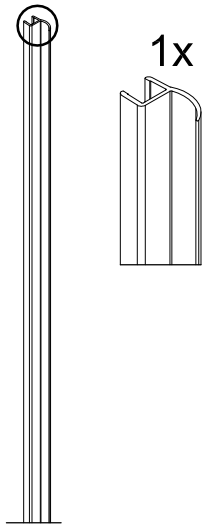

RBGV1570

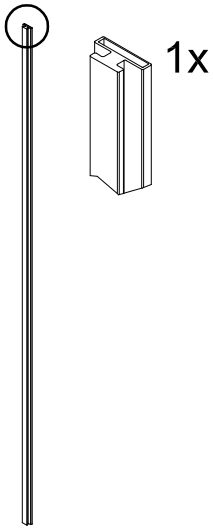

RBCF2191

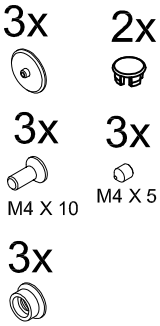

RBCERN2190

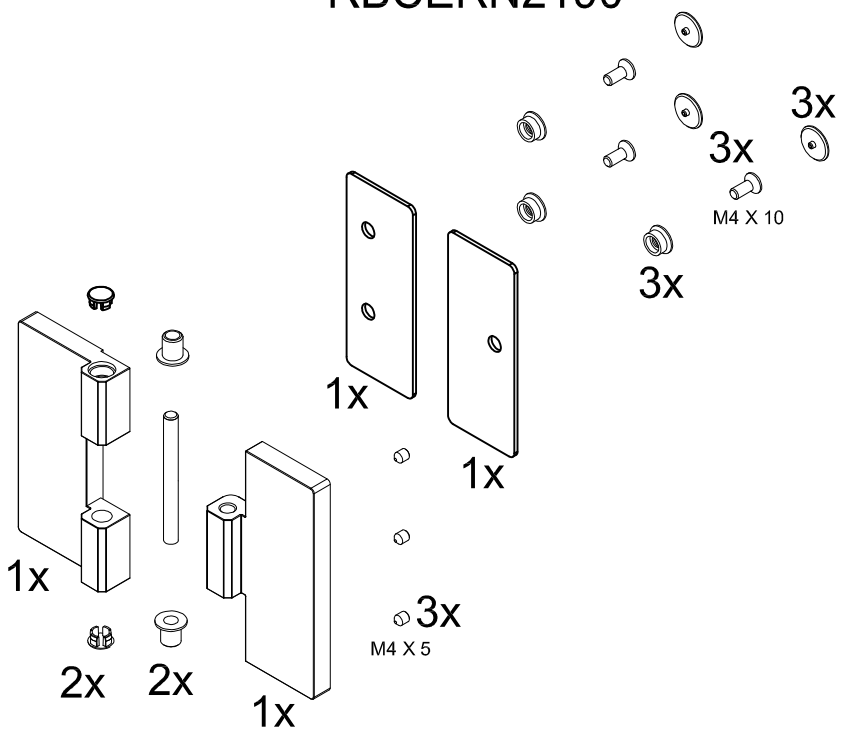

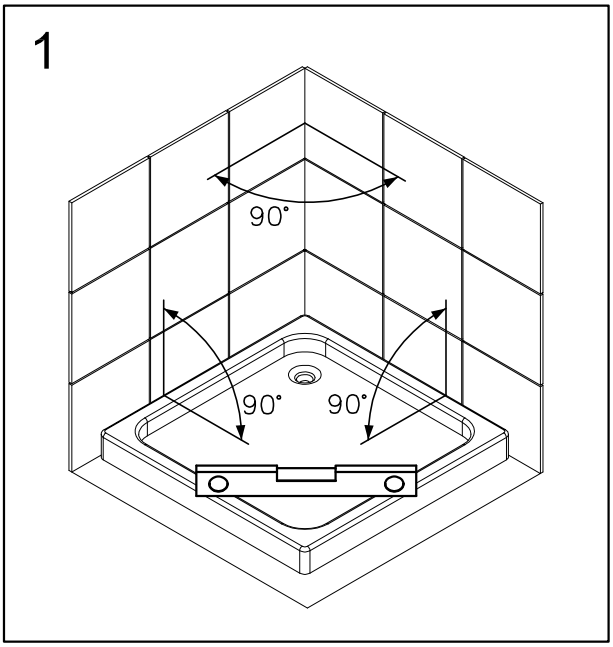

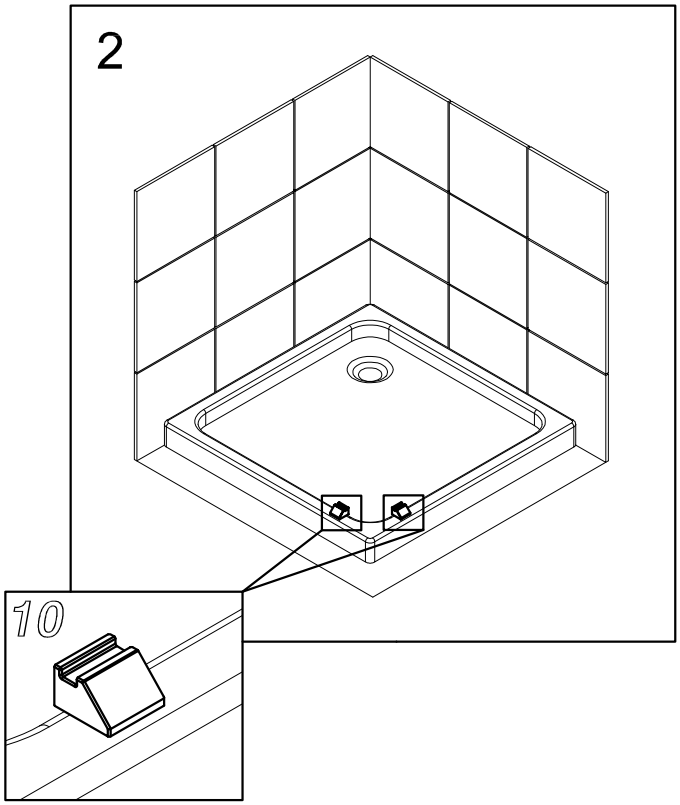

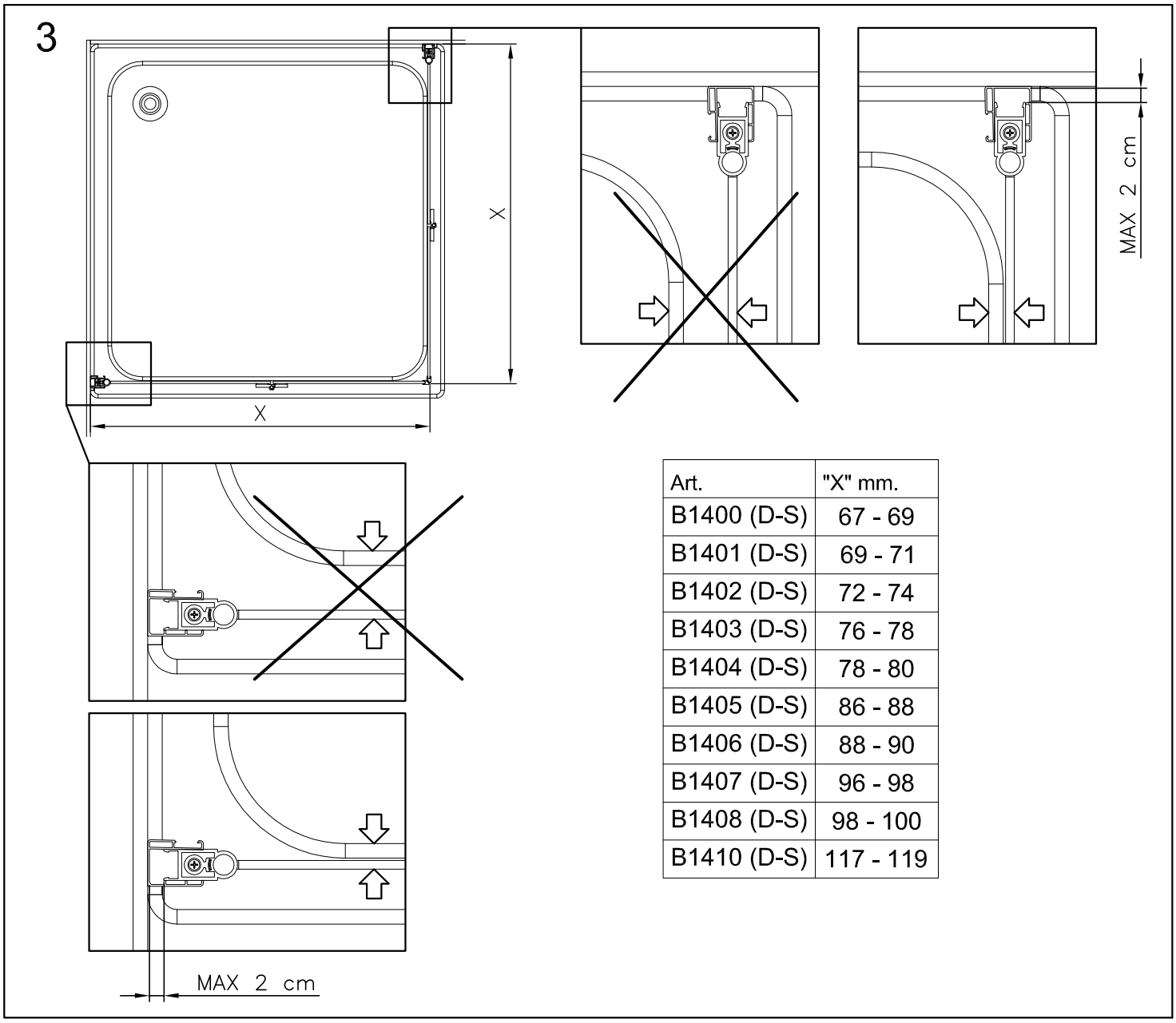

Art.	"X" mm.
B1400 (D-S)	67 - 69
B1401 (D-S)	69 - 71
B1402 (D-S)	72 - 74
B1403 (D-S)	76 - 78
B1404 (D-S)	78 - 80
B1405 (D-S)	86 - 88
B1406 (D-S)	88 - 90
B1407 (D-S)	96 - 98
B1408 (D-S)	98 - 100
B1410 (D-S)	117 - 119

4

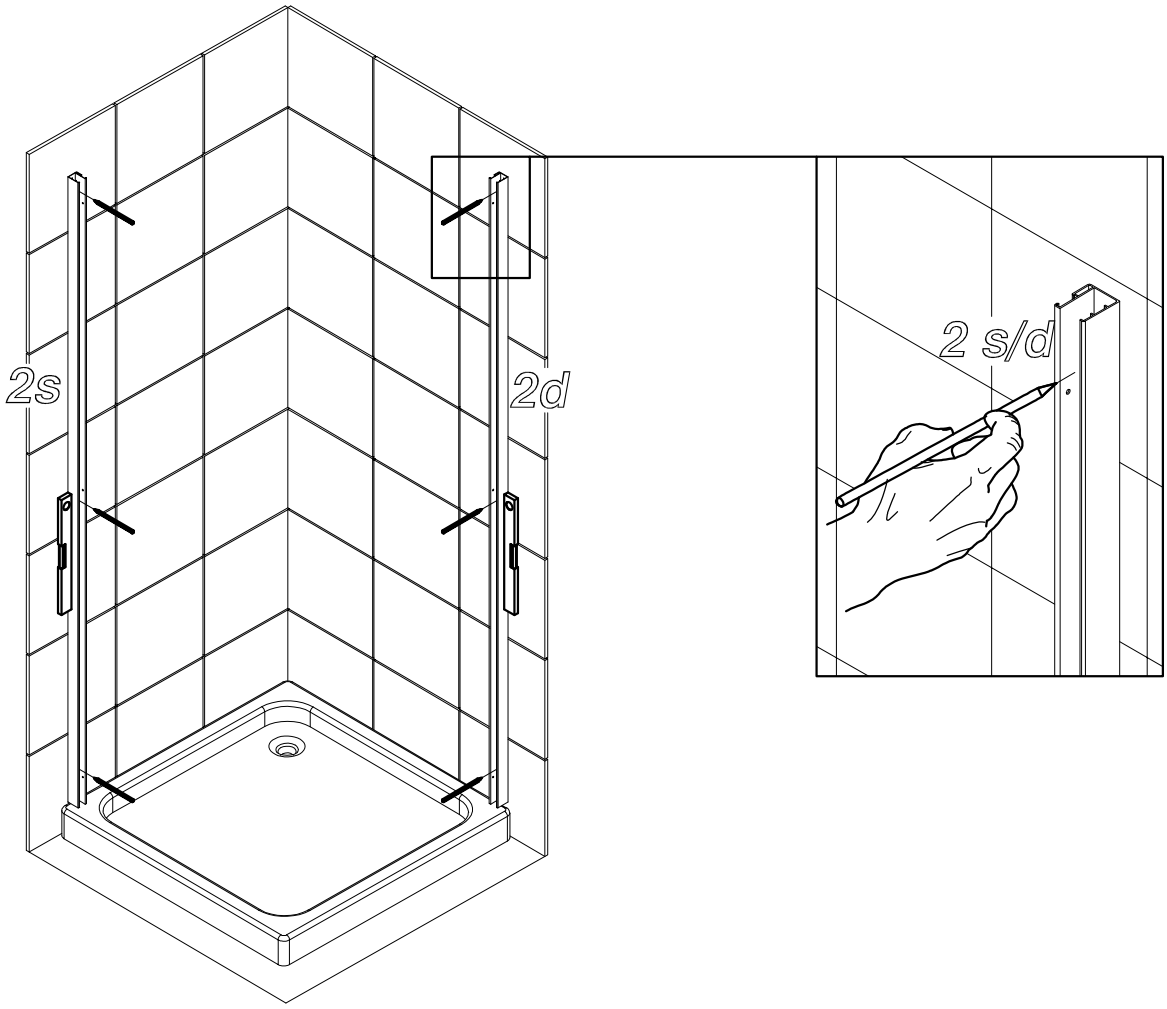

5

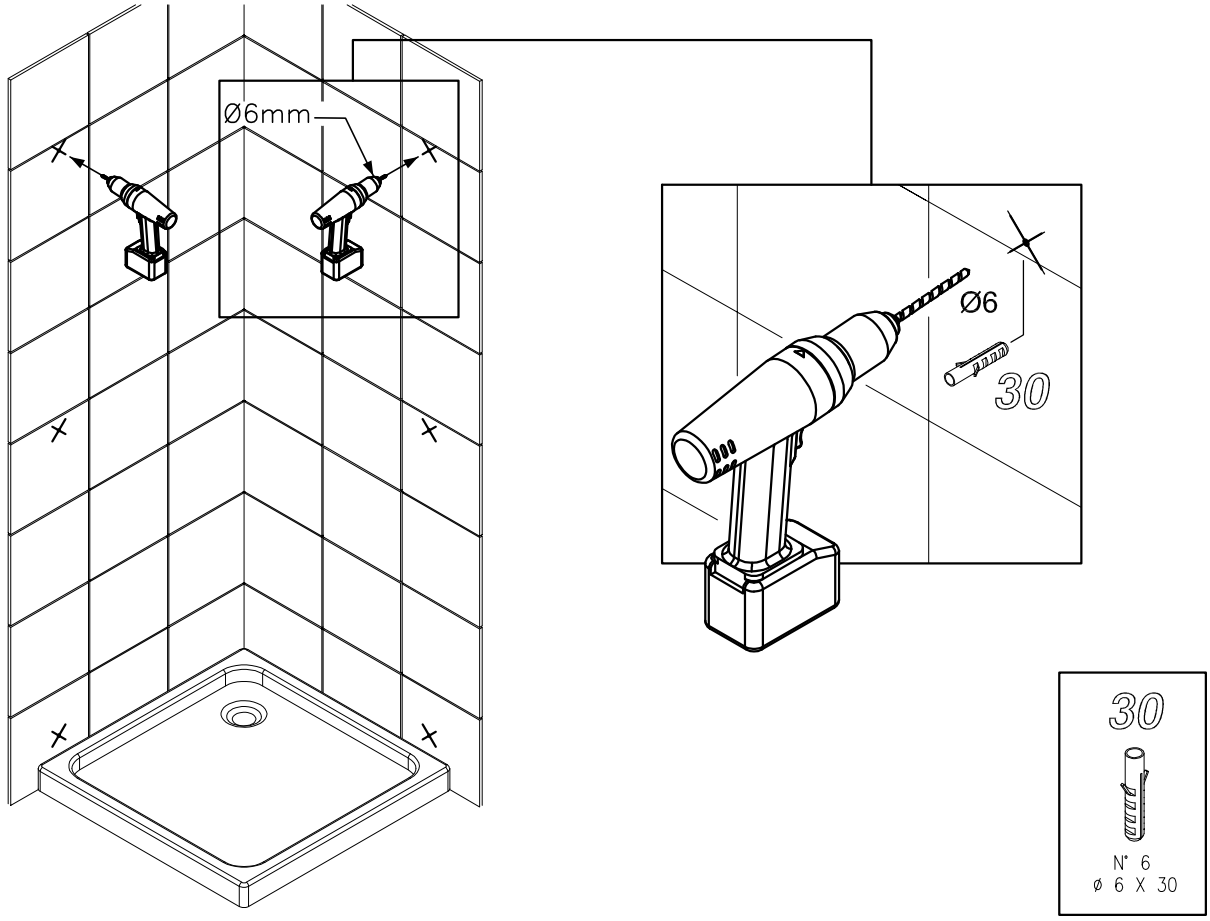

6

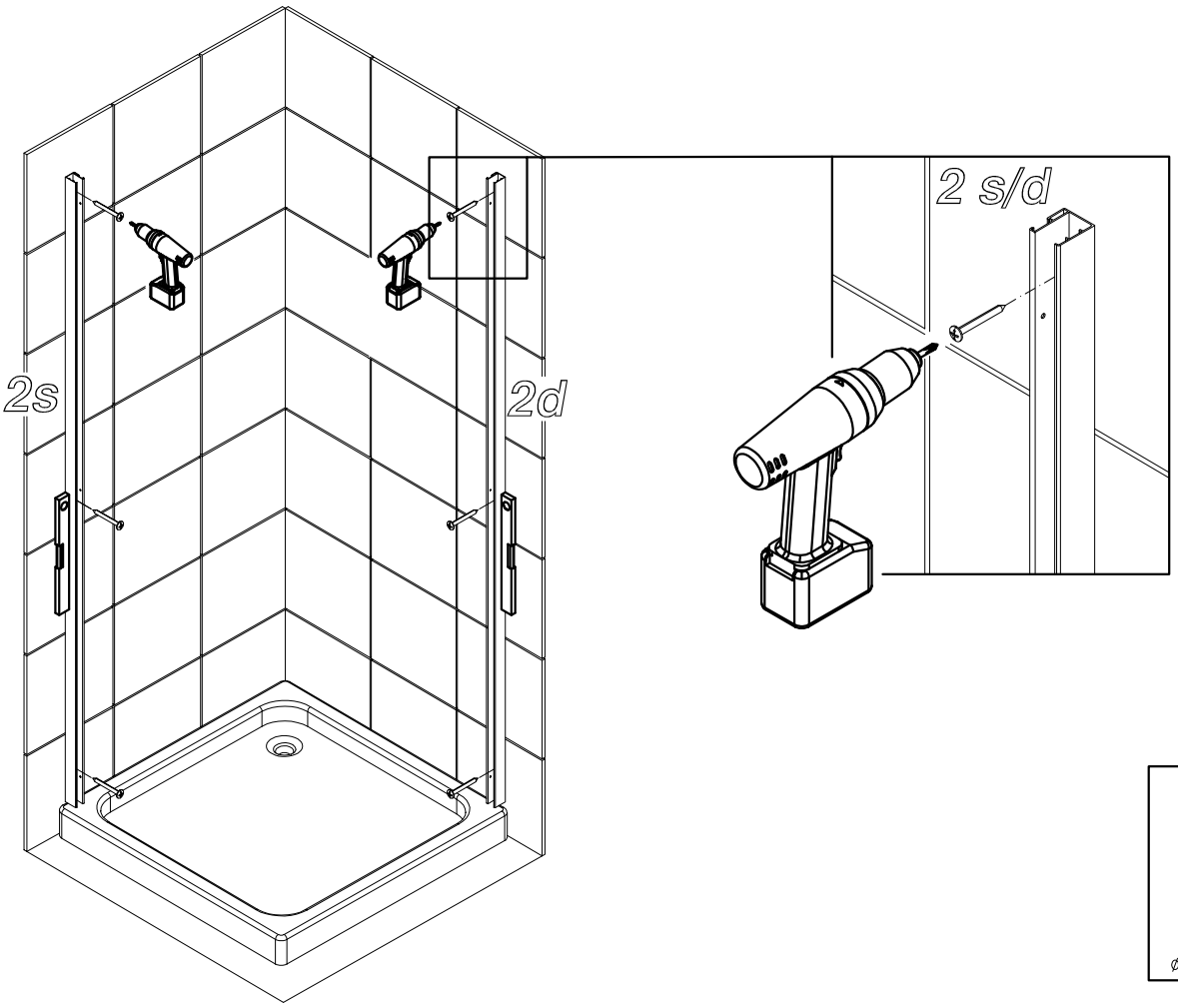

7

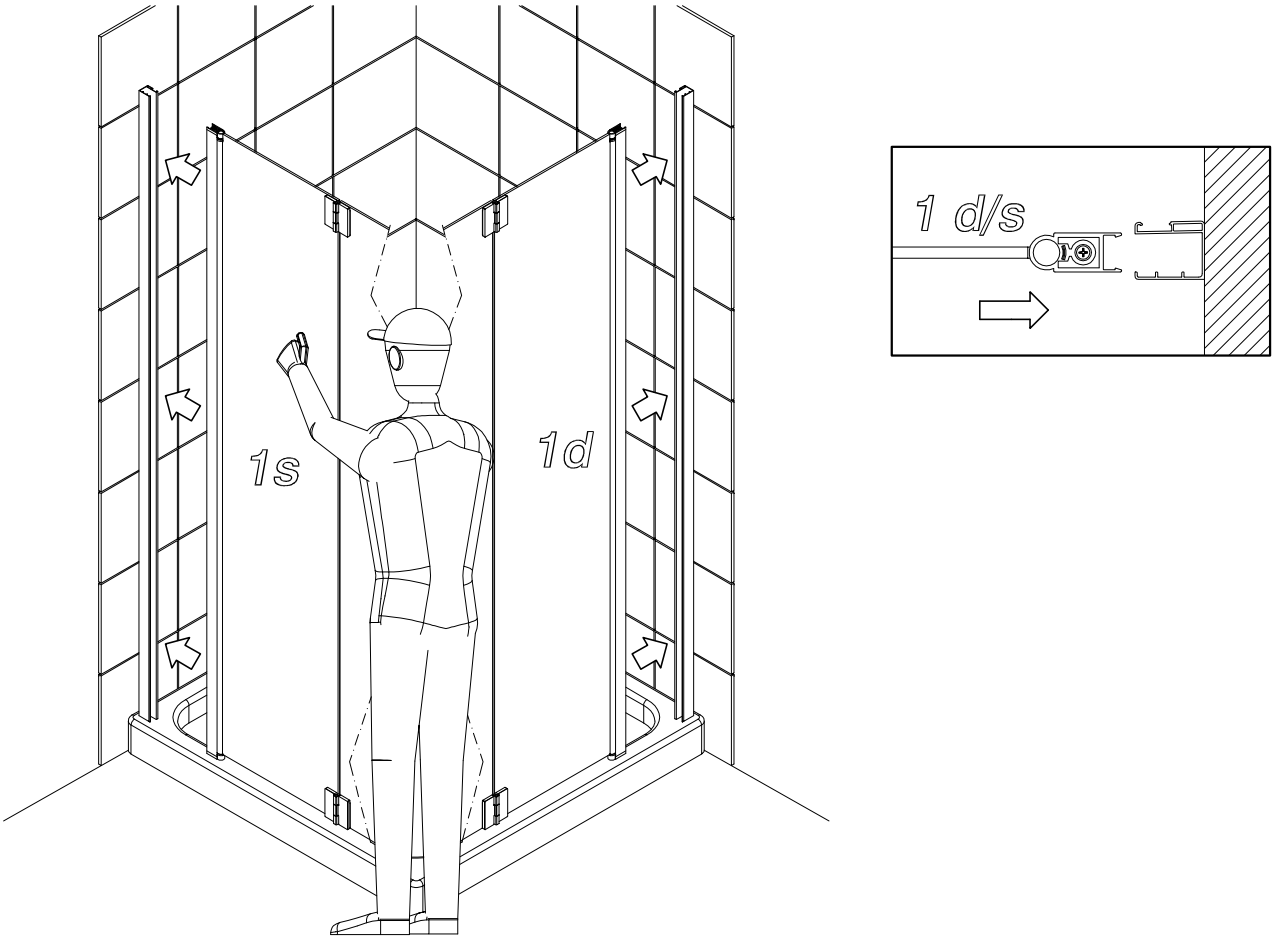

8

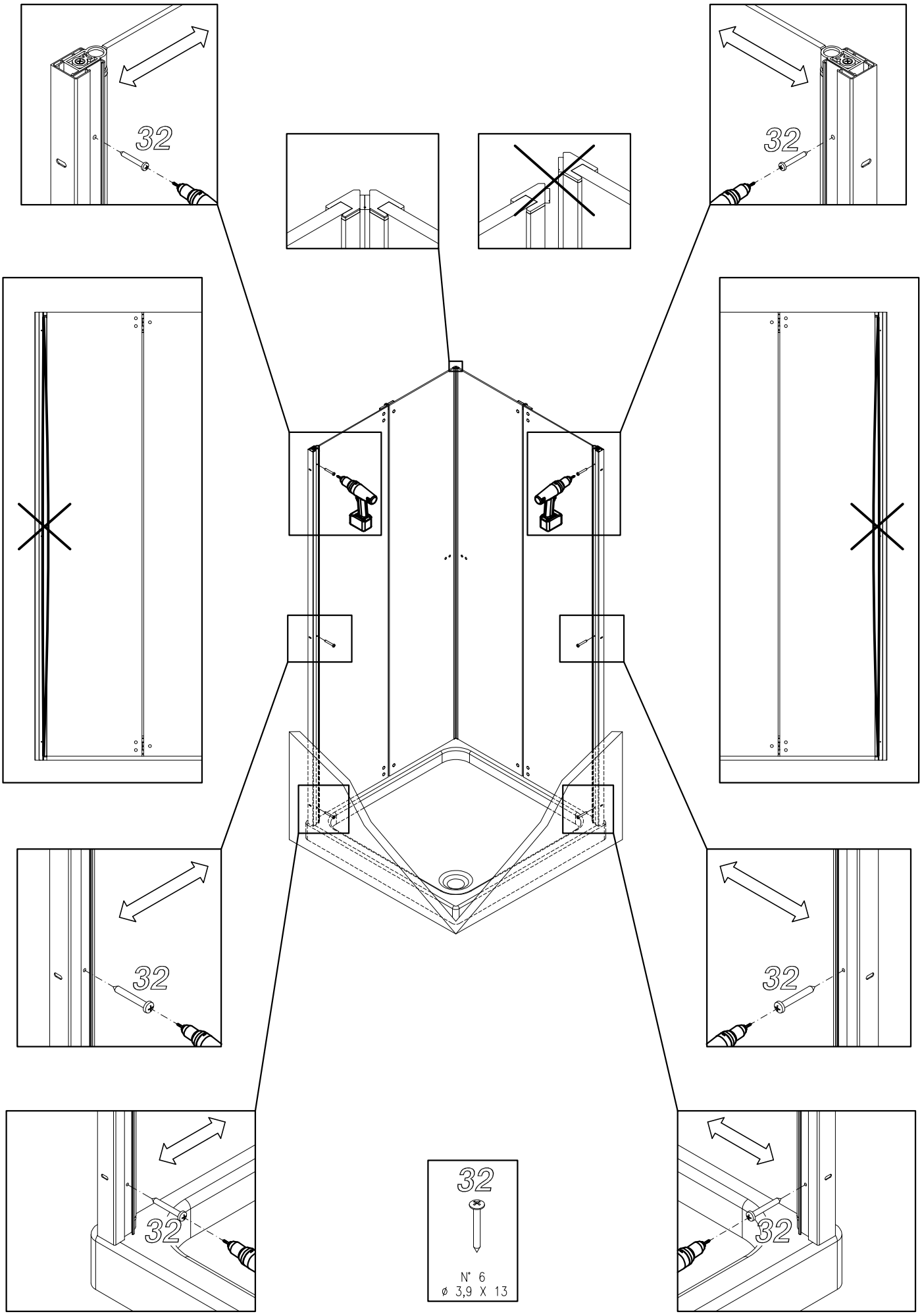

9

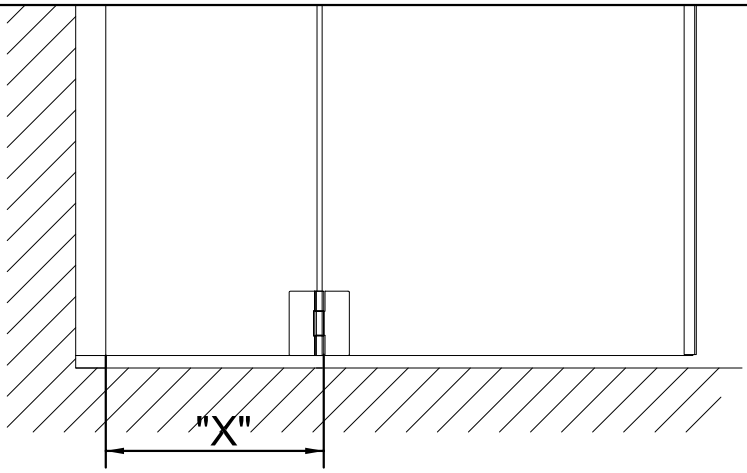

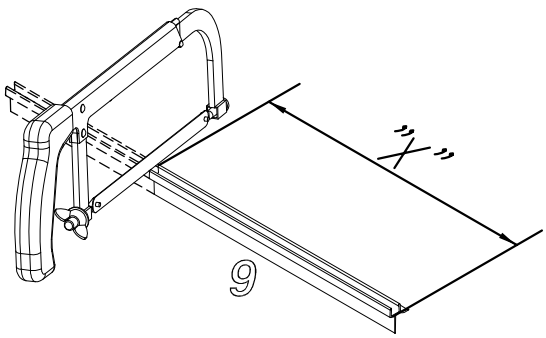

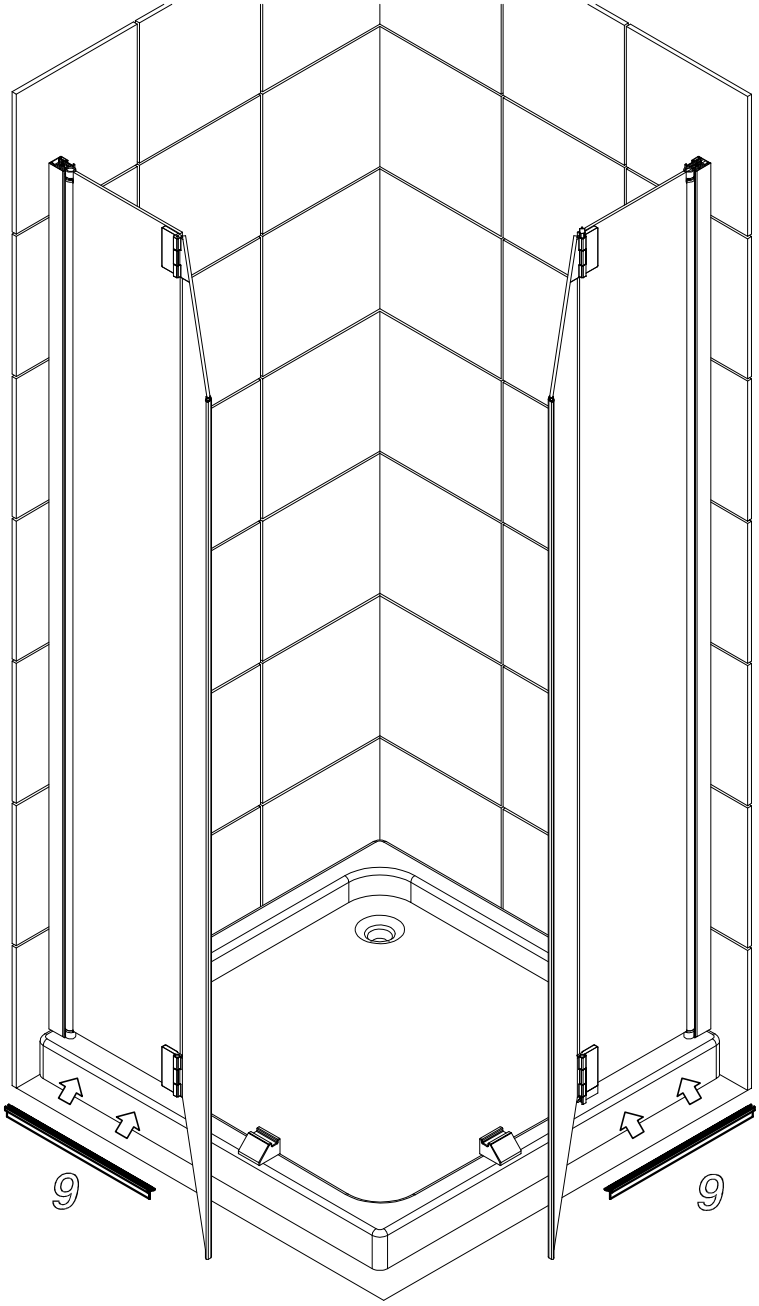

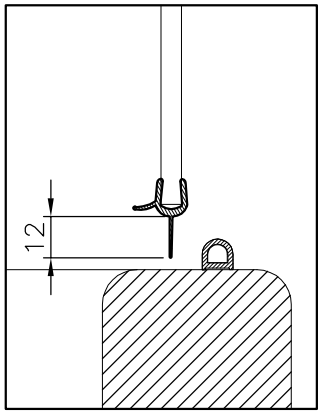

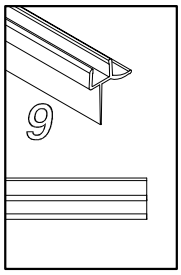

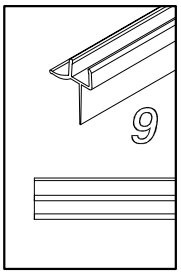

10

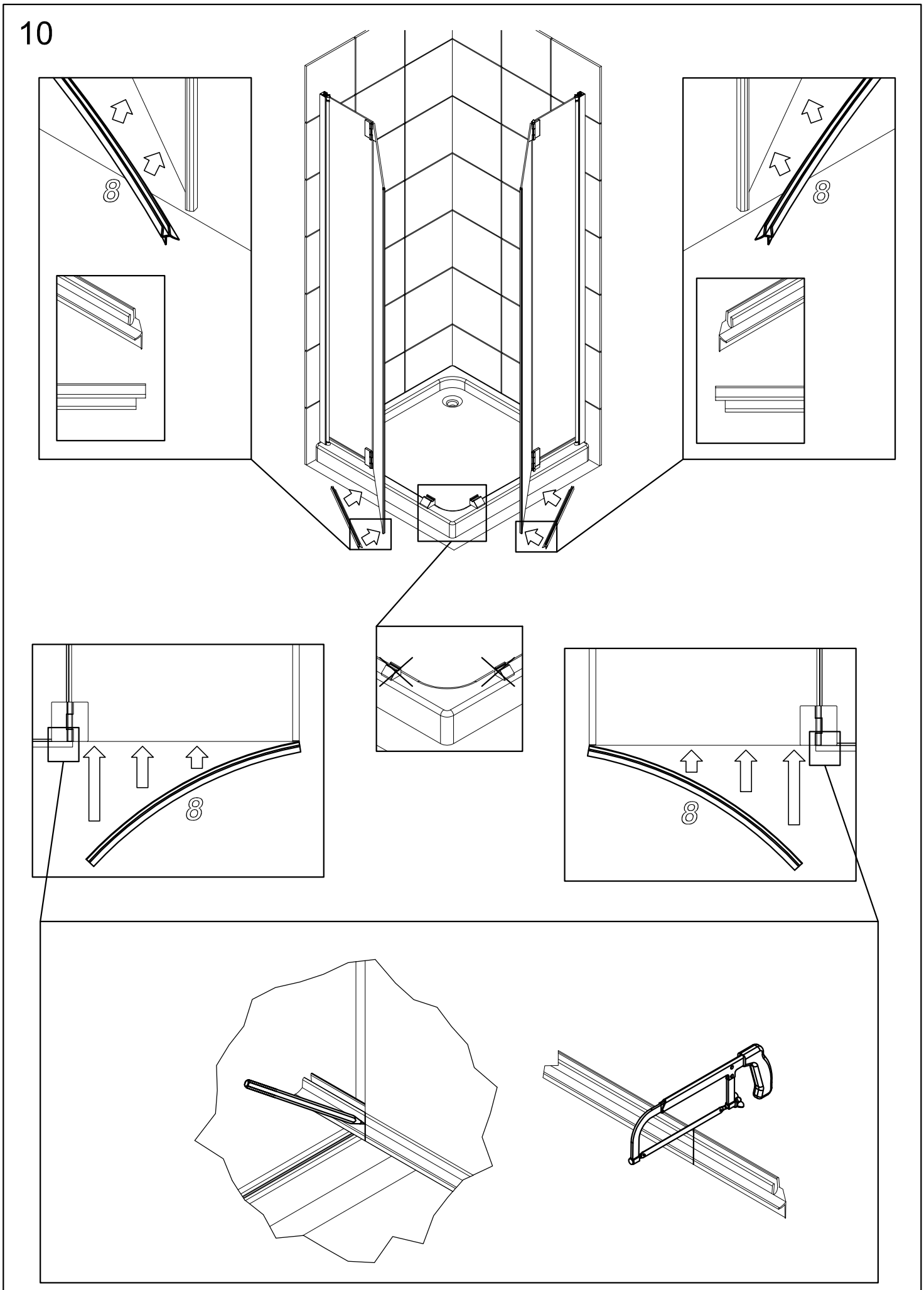

11

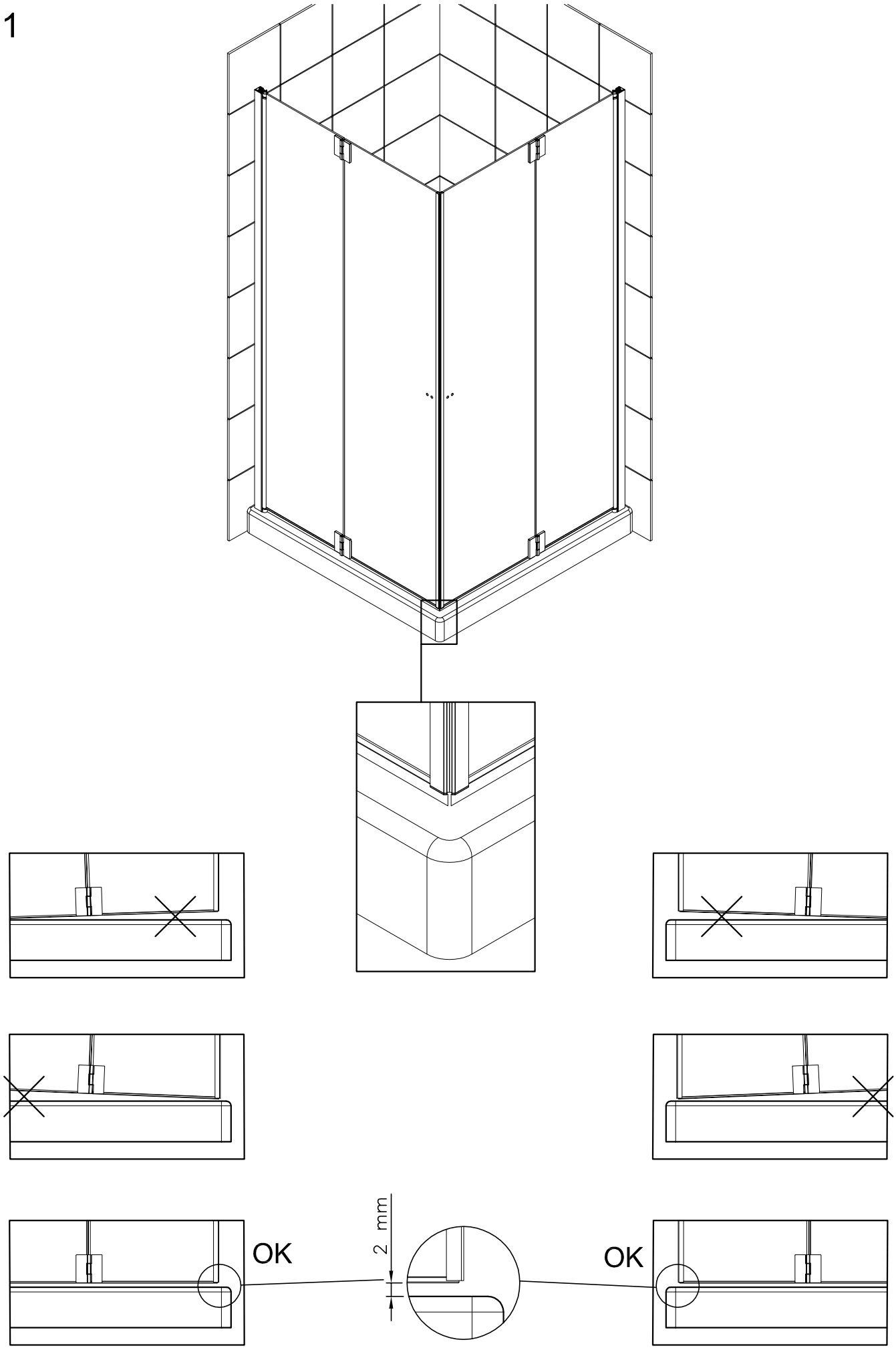

12

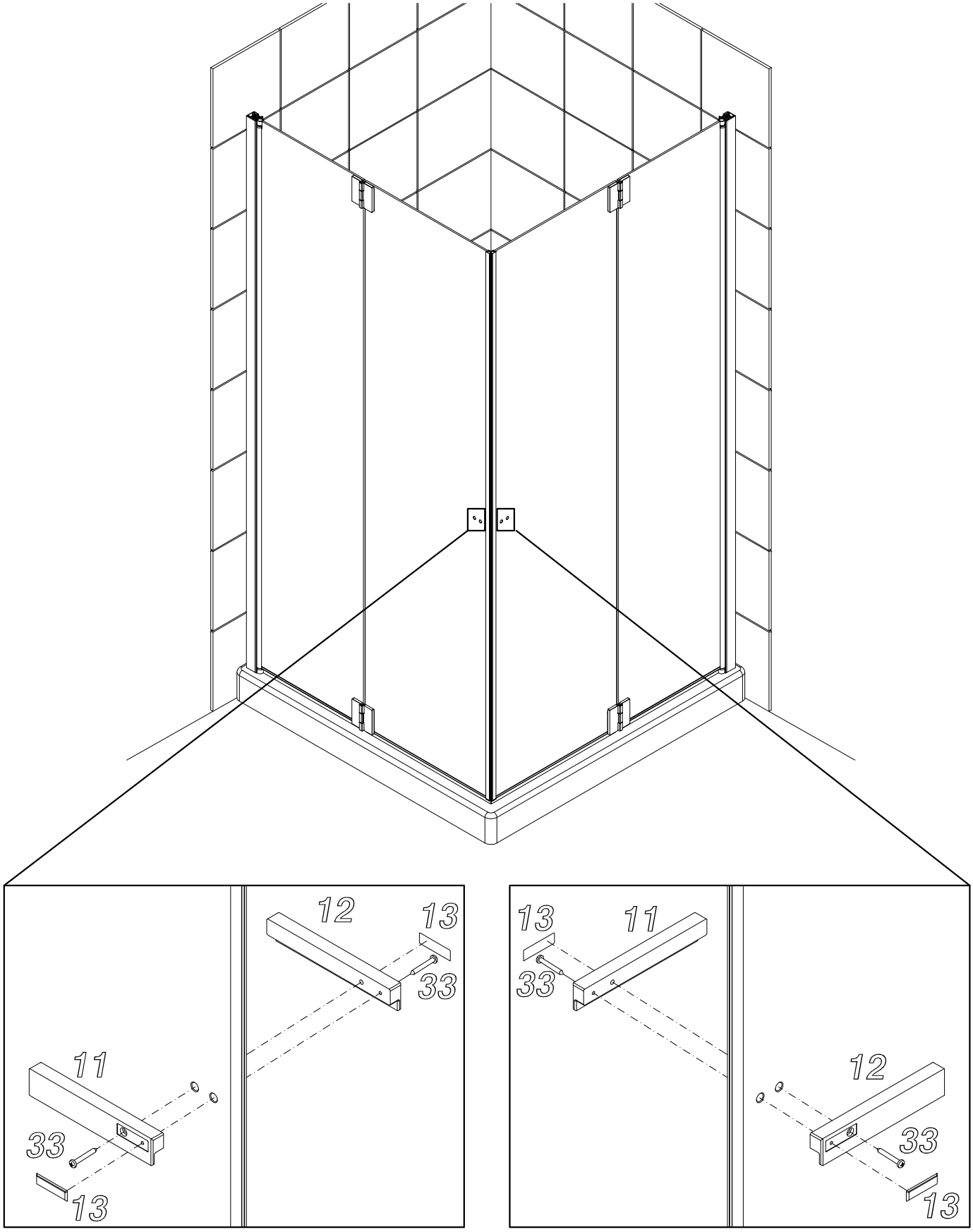

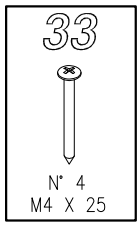

13

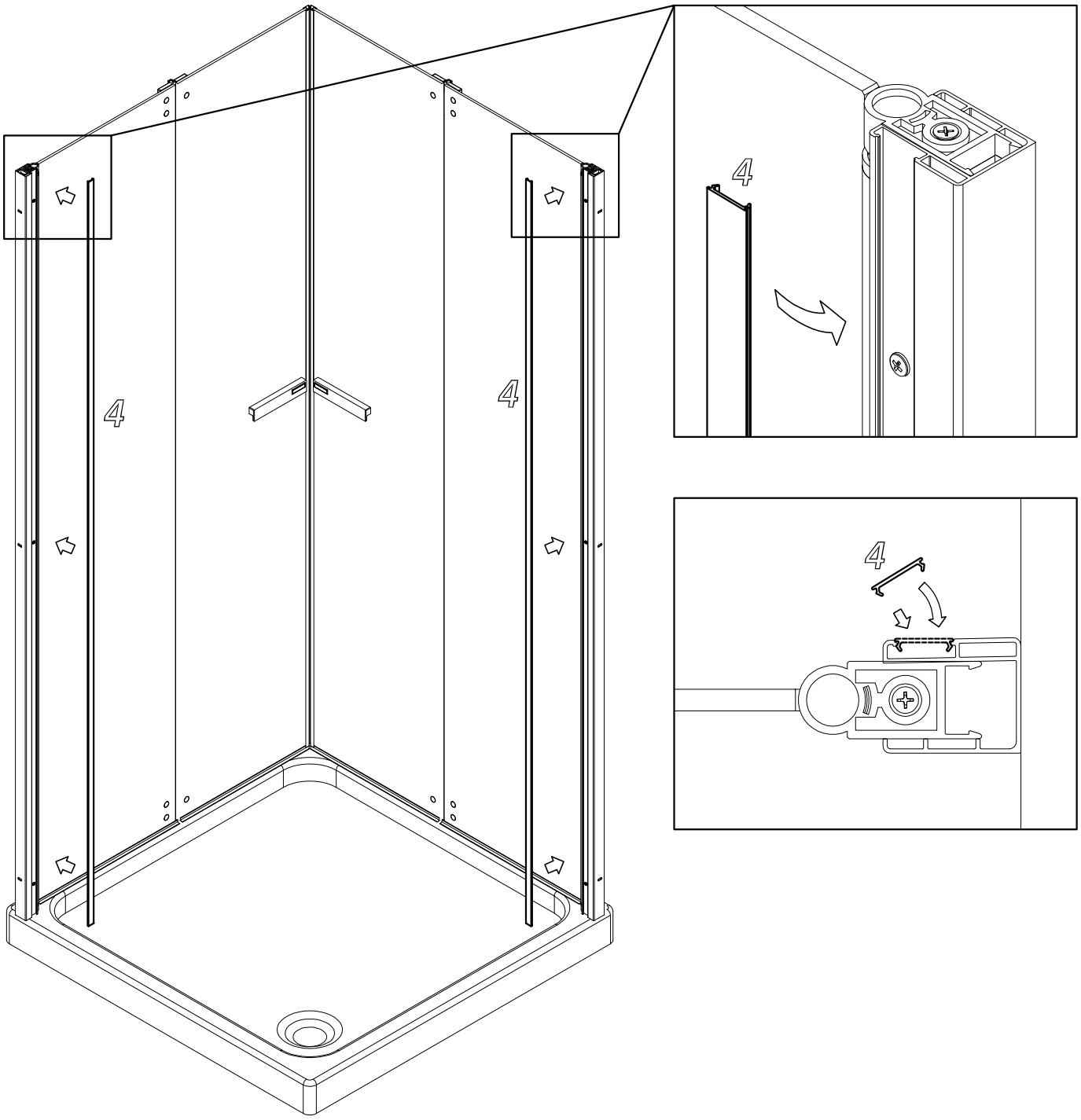

14

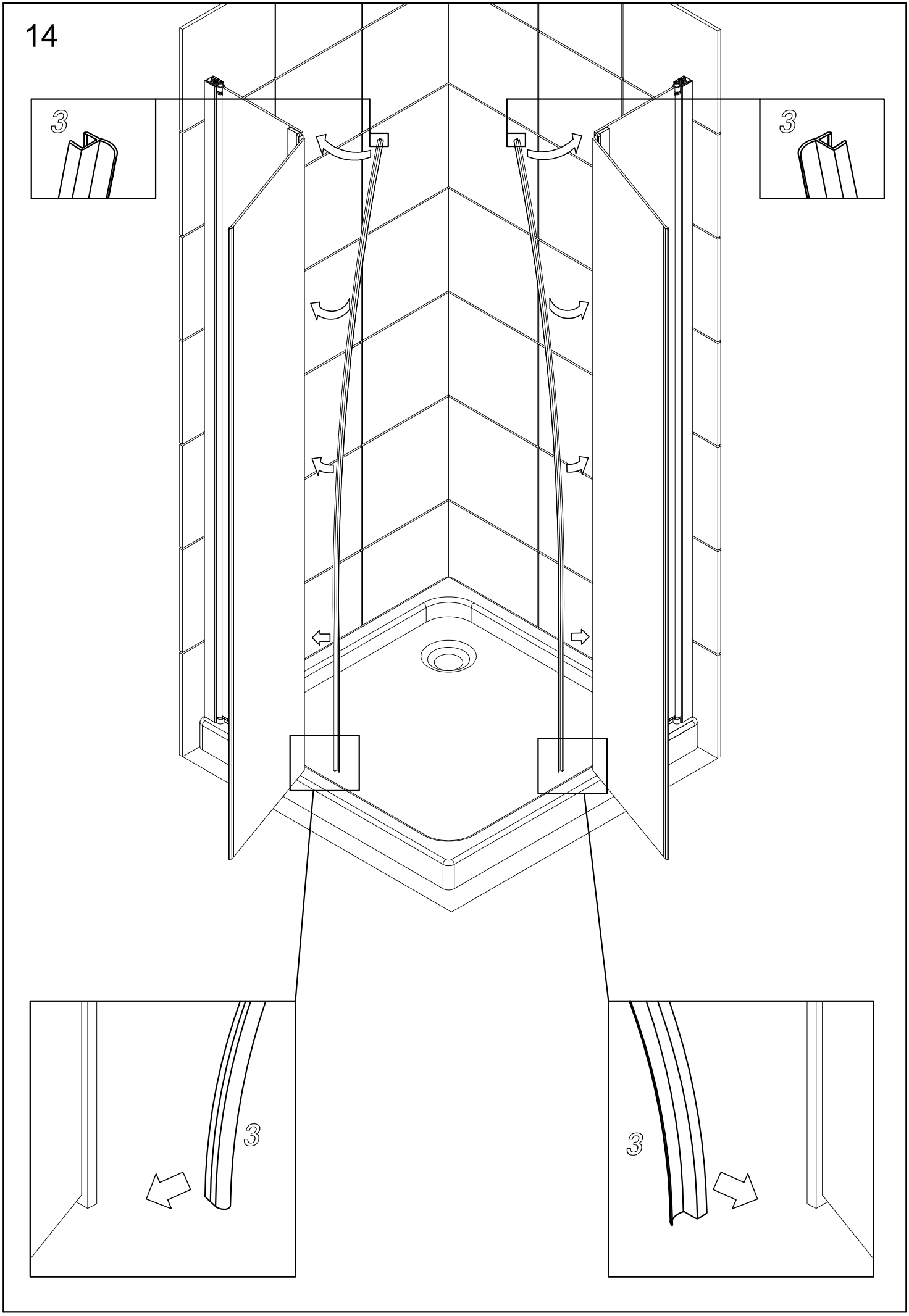

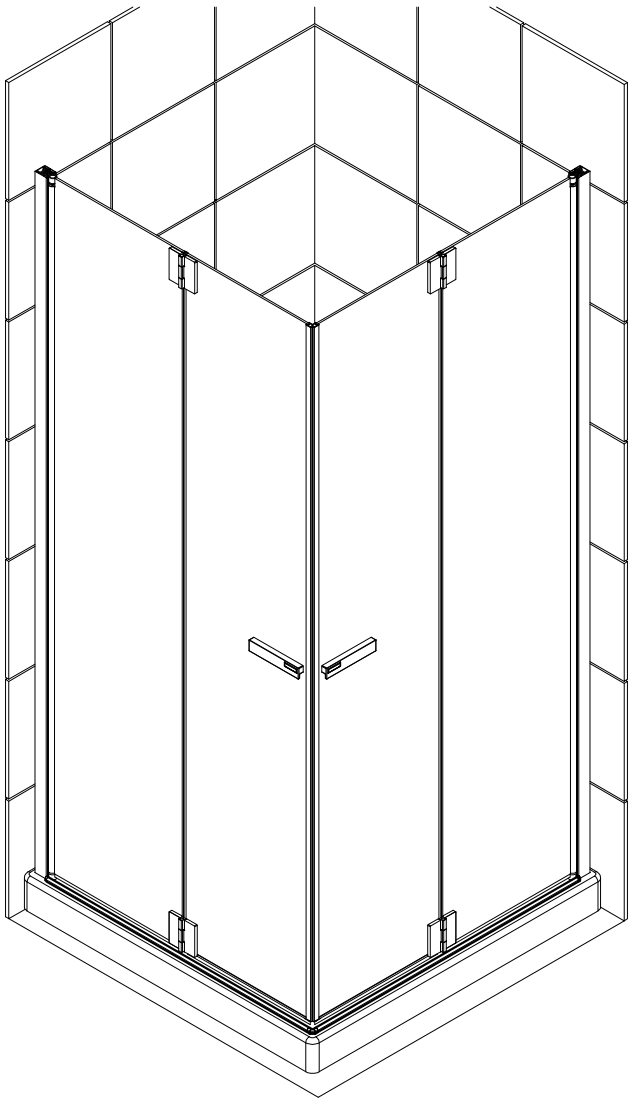

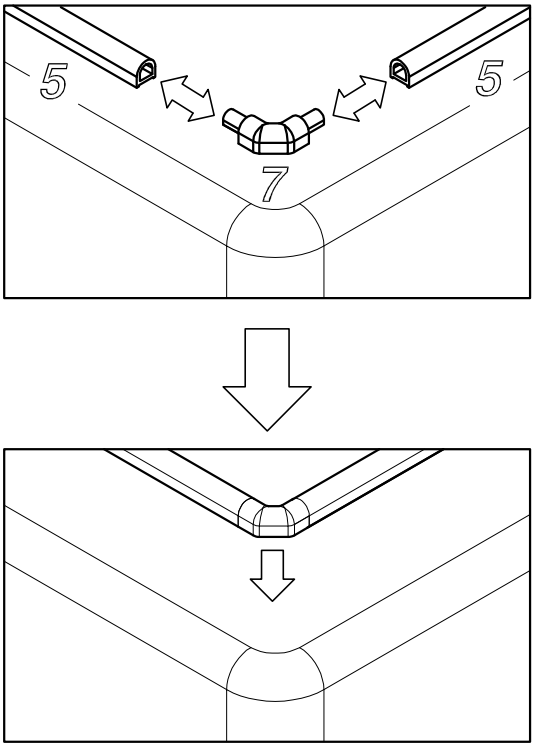
5
5
7

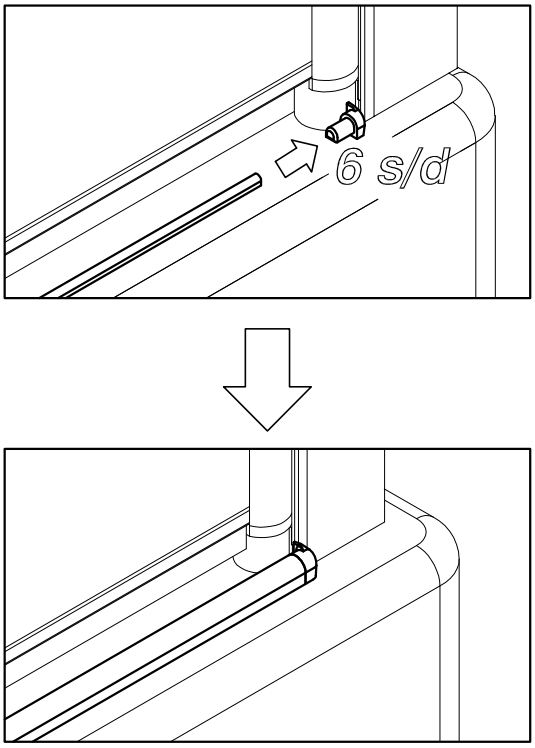
6 s/d

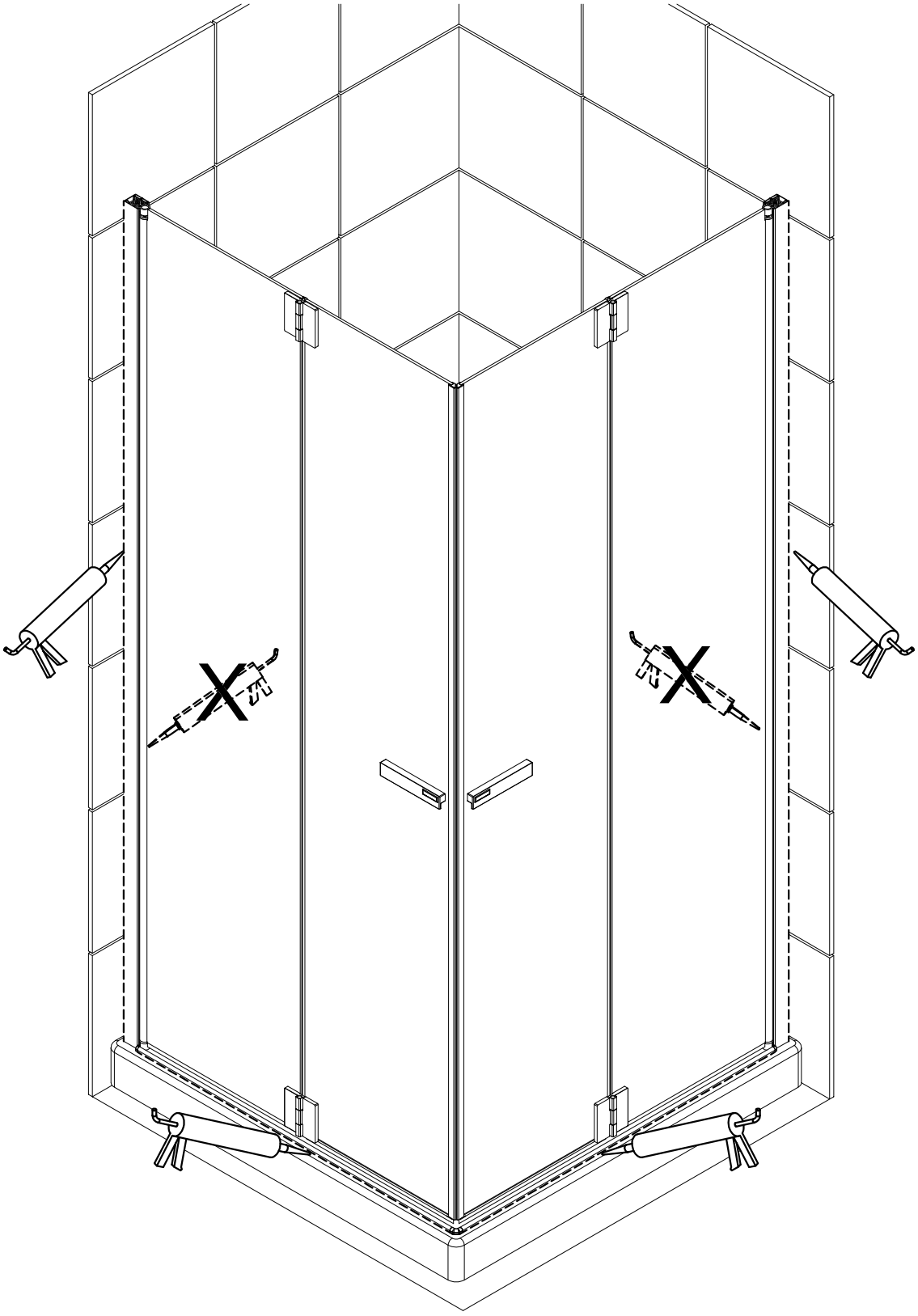

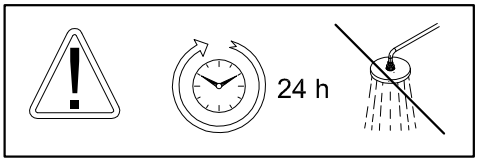
24 h

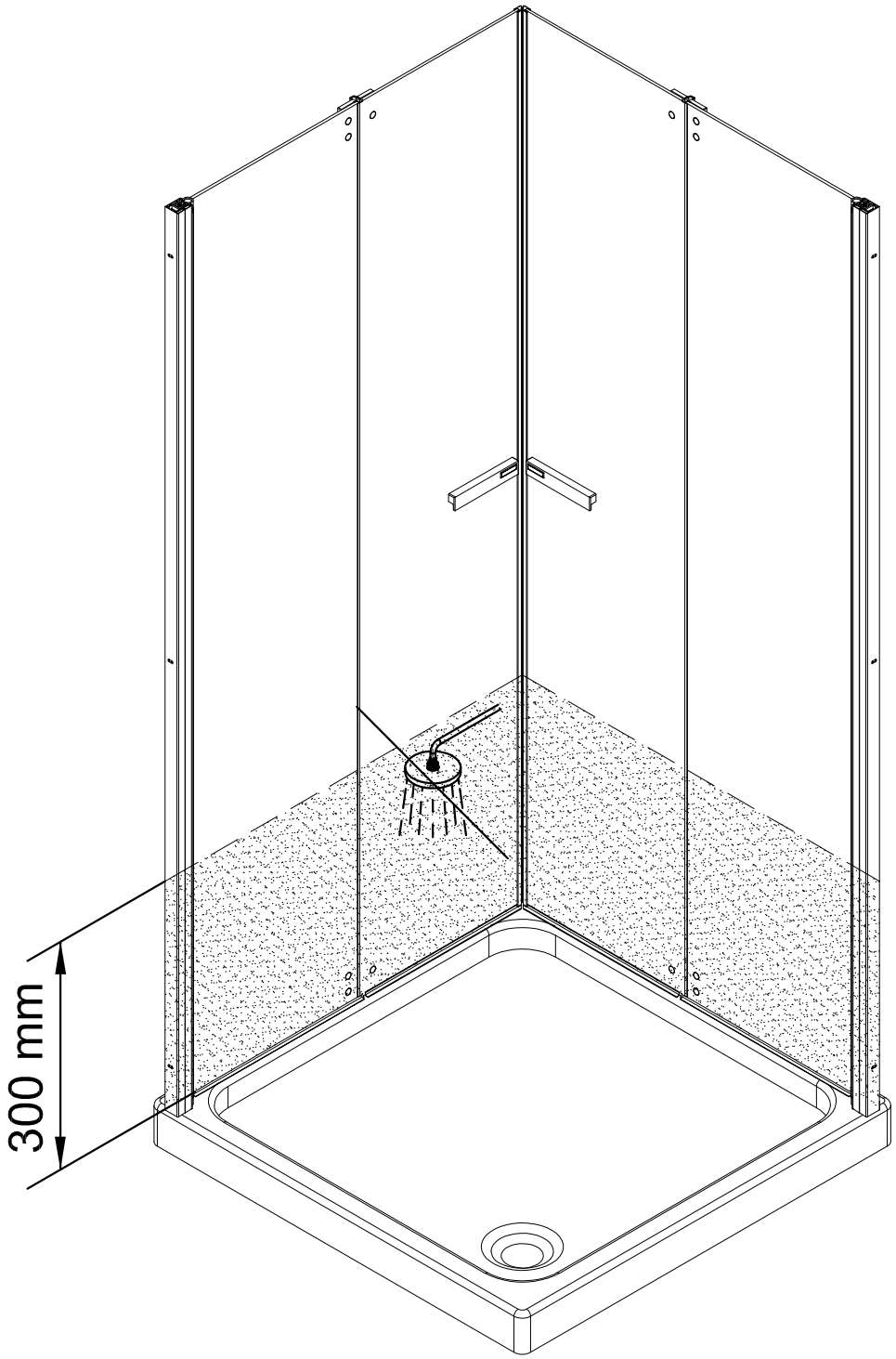
300 mm

Customer care: tel +39 0363 38069 - fax +39 0363 380635
www.inda.net